РЕСПУБЛИКА УЗБЕКИСТАН ХОРЕЗМСКАЯ ОБЛАСТЬ г.УРГЕНЧ
Ч.П. "MERIDIAN LOYIHA"

РАБОЧИЙ ПРОЕКТ.

Ҳазорасп тумани "Овшар" МФЙда ичимлик сув тармоқларини қуриш

АЛЬБОМ 1

Водопроводные и абонентские сети

г.Ургенч-2026 г.

РЕСПУБЛИКА УЗБЕКИСТАН ХОРЕЗМСКАЯ ОБЛАСТЬ г.УРГЕНЧ
Ч.П. "MERIDIAN LOYIHA"

РАБОЧИЙ ПРОЕКТ.

Ҳазорасп тумани "Овшар" МФЙда ичимлик сув тармоқларини қуриш

АЛЬБОМ 1

Директор: С. Каримов.

Главный инженер: Н. Пулатов.

г.Ургенч-2026 г.

Ведомость рабочих чертежей основного комплекта НВ

Лист	Наименование	Примечание
1	Общие данные	
2	Ситуационная схема	
3	Ситуационный план. Сети водопровода	
4-10	План с сетями водопровода	
11	Деталировок колодцев (ВК1-ВК14)	
12-14	Деталировок колодцев (ПГ1-ПГ177)	
15-38	Продольный профиль В1.1-В1.27	
39	Переход №8	
40	Переход №14	
41	План камера. М1:50	
42	План с водомером. М1:50	
43	Разрез водомерного узла. М1:100	
44	План. М1:50	
45	Водопроводный колодец.Разрез.Укладка труб в траншеи.План колодцев.	
46	Типовые детали. Соединительные элементы МС.	
47	Типовые детали. Сальник. Разъемно-фланцевое соединение.	
48	Типовые детали. Стремянка. Разрез 1-1. Узлы 1; 2.	
49	Бетонные упоры (начало)	
50	Бетонные упоры (окончание)	
51	Переход через автодороги в стальном футляре.	
52	Таблица основных показателей круглых водопроводных колодцев (для ВК)	
53	Таблица основных показателей круглых водопроводных колодцев (для ПГ)	

Ведомость ссылочных и прилагаемых документов

Обозначение	Наименование	Примечание
Тип. пр. 901-09-11.84	Колодцы водопроводные	
Тип. пр. 902-09-22.84 альбом II	Колодцы круглые из сборного железобетона	
Серия 4.900-10	Альбом оборудования фасонных частей и арматуры	
Выпуск I	Трубы и их соединения	
Выпуск II	Трубопроводная арматура	
Выпуск V	Оборудование водопроводных и канализационных сооружений	
НВ.СО	Спецификация оборудования	на 10 листах

Пояснение к проекту

РП "Ҳазорасп тумани "Овшар" МФЙда ичимлик сув тармоқларини қуриш" запроектирован на основании задания на проектирование, топогеодезической съемки в М1:1000, и КМК 2.04.02-19.

Согласно техническим условиям №Т-60 от 31.01.2026 г., выданным организацией «Xorazm suv ta'minoti», точка подключения принята от существующих сетей.

Водопроводные сети запроектированы из полиэтиленовых труб диаметром 160мм, 110мм PN6,3 (кгс/см^2) по ГОСТ 18599-2001, а также из стальных труб диаметром 159 мм и 108 мм.

Абонентские сети запроектированы из полипропиленовых труб диаметром 63мм, 50мм, 40мм, 32мм и 25мм PN10.

Строительство водопровода должно осуществляться в соответствии с нормативами Республики Узбекистан (Строительные нормы и правила КМК 2.04.02-19).

Глубина прокладки водопровода в траншеях от естественной отметки земли до верха трубы составляет 1,3 м. Полиэтиленовые водопроводные трубы укладываются в траншею на естественное мягкое основание. Грунт в основании под трубой не должен содержать кирпич, камни и другие твердые включения (п. 11.1 КМК 2.04.04-24).

После монтажа полиэтиленовых труб необходимо выполнить обратную засыпку вручную. При обратной засыпке трубопровода следует предусматривать подбивку пазух и устройство защитного слоя над верхом труб толщиной 30 см из мягкого местного грунта, не содержащего твердых включений. При устройстве защитного слоя места соединения труб следует оставлять незасыпанными для контроля в процессе гидравлических испытаний. После окончания испытаний произвести обратную засыпку в местах стыков труб.

При пересечении водопровода с надземными и подземными коммуникациями, дорогами и ЛЭП, земляные работы производить в присутствии представителей организаций, эксплуатирующих эти сооружения и разработку грунта вести вручную по 2 м в каждую сторону.

Стальные фасонные части покрыть антикоррозионной изоляцией с наружной и внутренней стороны. Материал изоляции - антикоррозионное полимерное покрытие из липких лент.

На водопроводной сети предусмотрены колодцы диаметром 2000 мм и 1500 мм с запорной арматурой, и колодцы диаметром 1500 мм с пожарным гидрантом. Стеновые кольца колодцев — сборные железобетонные по серии 3.900-3В.7. Перекрытия и днища — сборные железобетонные плиты. После монтажа колодцев выполнить обмазочную гидроизоляцию стен и фундаментов битумом в 2 слоя. Люки колодцев — чугунные. Под задвижками предусмотреть бетонные опоры из бетона М150.

После прокладки водопровода произвести промывку с дезинфекцией.

В местах пересечения трубопровода через тротуары осуществлять переход, при возможности, методом прокола не навредив бетонным слоям основания. Объём восстановления асфальтных, бетонных и ЩПС оснований указаны в спецификации земельных работ трубопроводов

Технические решения, принятые в рабочих чертежах, соответствуют требованиям экологических, санитарно-гигиенических, противопожарных и других действующих норм и правил и обеспечивают безопасную для жизни и здоровья людей эксплуатацию объекта, при соблюдении предусмотренных рабочими чертежами мероприятий.

Гл. инж. проекта Шомуротов М.

Условные обозначения

В1	Проектируемый водопровод
	Существующий водопровод
	Существующий газопровод
	Существующий связь
	Футляр (Переход)
	Методом прокола
	Трубы п/э Ø160х6,2мм
	Трубы п/э Ø110х4,2мм
	Трубы ППР Ø63мм
	Трубы ППР Ø50мм
	Трубы ППР Ø40мм
	Трубы ППР Ø32мм
	Трубы ППР Ø25мм
	ВК (Водопроводный колодец)
	ПГ (Пожарный гидрант)
	Водомерный узел

						Заказчик: "O'ZSUVTA'MINOT" AKSIYADORLIK JAMIYATI "SUV TA'MINOTI VA OQOVA SUVOBYEKTLARI QURILISHI BO'YICHA INJINIRING KOMPANIYASI" UNITAR KORXONASI XORAZM VLOYAT HUDUDIY BOSHQARMASI			НВ
						Ҳазорасп тумани "Овшар" МФЙда ичимлик сув тармоқларини қуриш			
Изм.	Кол.уч.	Лист	№ док.	Подпись	Дата				
Директор		Каримов С.				Водопроводных сетей	Стадия	Лист	Листов
Главный инж.		Пулатов Н.					РП	1	53
ГИП		Шомуротов М.							
Н. контр.		Шомуротов М.				Общие данные	ЧП "MERIDIAN LOYIHA"		
Разраб.		Тохиров И.							

Формат А2

Расчетные объемы водопотребления МСГ "Овшар"

Таблица №1

№	Наименование поселков и УРВ	Численность населения в проектных н.п. в чел. На 2026	2025 год										
			Численность населения в проектных насел.пуектах в тыс. чел	Численность населения, охваченного водопроводом по проекту	Удельное хоз-питьевое водопотребление (л/сут на чел)	Расходы м3/сут					расход м3/час		расчетный ср.сек.от сред.час л/сек
						Водопотребление	Промышленность и бюджетные организации 20% и 10% соответственно для р/центров и СНП	Неучтенные расходы 10%	Общий суточный	Общий максимально суточный 20%	средний	максимальный	
	№1-Участок	3275	4257,5	4257,5	115	489,6	49,0	49,0	587,5	705,0	29,4	68,7	8,2

Расход на собственные и технологические нужды водозабора 3% принят по КМК 2.04.02-97 пункт 6,6
Расход на промышленность 10%-5% принят по КМК 2.04.02-97 пункт 2,1 табл. 1
Непредвиденные расходы 10% приняты по КМК 2.04.02-97 пункт 2,1 табл. 1

Расход воды на пожаротушение

Таблица №2

Наименование населенных пунктов	Число одновременных пожаров	Расход л/сек	
		на 1 пожар	Общий расход
1	2	3	4
МСГ "Овшар"			
Наружное пожаротушение	1	8	8,0

Примечание: Расход воды на пожаротушение для сельских населенных пунктов принят по наиболее многочисленному поселку

Сводная таблица расчетных расходов (с пожаром)

Таблица №3

Наименование населенных пунктов	Расход м3/сут		Расход м3/час		Расход л/сек	
	Общий сут	Общий макс. сут	средн.	макс.	макс.	средний
1	2	3	4	5	6	7
МСГ "Овшар" 3275 чел	**322,5**	**387**	**16,1**	**31,4**	**8,7**	**4,5**
Пожарный расход				28,8	8,0	
Итого:				**60,2**	**16,7**	

Гидравлический расчет МСГ "Овшар"

Название участка	Длина участка, м	Расход воды, qч м3/час	Условный диаметр труб, мм	Скорось потока в полиэтиленовых трубах, м/с	Удельные потери напора. Трубы полиэтиленовые, 1000i	Геометрическая высота подъема, м	Потери напора по длине + 15% на местные сопротивления, м	Потери в насосной станции м	Напор, м
№1-Участок	9644	45	110-160	0,974	6,826	1,5	43,172	0	44,672

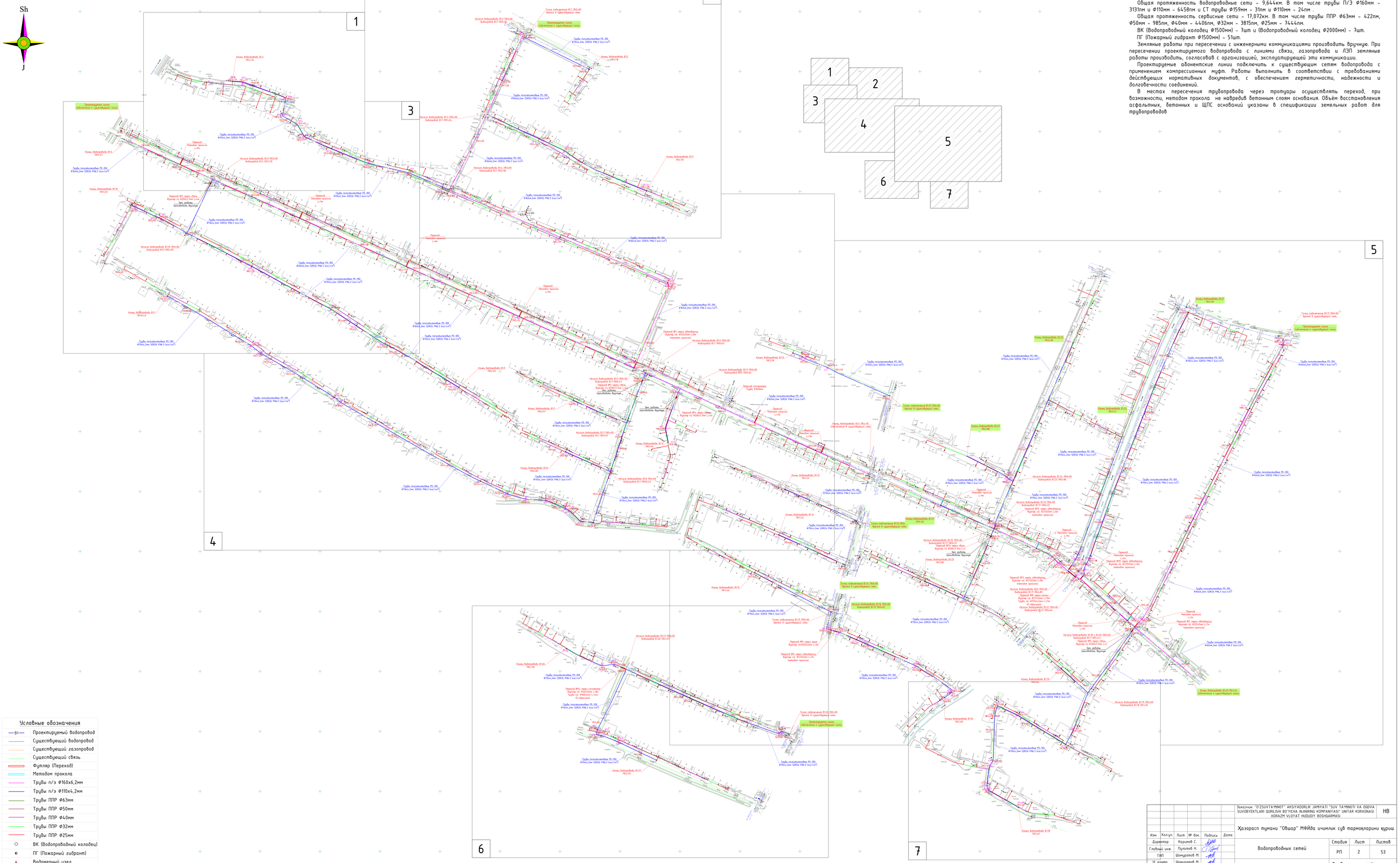

Примечание

Общая протяженность водопроводные сети - 9,644км. В том числе трубы П/Э Ф160мм - 3131пм и Ф110мм - 6458пм и СТ трубы Ф159мм - 31пм и Ф110мм - 24пм .

Общая протяженность сервисные сети - 17,072км. В том числе трубы ППР Ф63мм - 4221пм, Ф50мм - 985пм, Ф40мм - 4406пм, Ф32мм - 3815пм, Ф25мм - 7444пм.

ВК (Водопроводный колодец Ф1500мм) - 7шт и (Водопроводный колодец Ф2000мм) - 7шт.

ПГ (Пожарный гидрант Ф1500мм) - 51шт.

Земляные работы при пересечении с инженерными коммуникациями производить вручную. При пересечении проектируемого водопровода с линиями связи, газопровода и ЛЭП земляные работы производить, согласовав с организацией, эксплуатирующей эти коммуникации.

Проектируемые абонентские линии подключить к существующим сетям водопровода с применением компрессионных муфт. Работы выполнить в соответствии с требованиями действующих нормативных документов, с обеспечением герметичности, надежности и долговечности соединений.

В местах пересечения трубопровода через тротуары осуществлять переход, при возможности, методом прокола не навредив бетонным слоям основания. Объём восстановления асфальтных, бетонных и ЩПС оснований указаны в спецификации земельных работ для трубопроводов

Условные обозначения

- В1 — Проектируемый водопровод
- Существующий водопровод
- Существующий газопровод
- Существующий связь
- Футляр (Переход)
- Методом прокола
- Трубы п/э Ф160х6,2мм
- Трубы п/э Ф110х4,2мм
- Трубы ППР Ф63мм
- Трубы ППР Ф50мм
- Трубы ППР Ф40мм
- Трубы ППР Ф32мм
- Трубы ППР Ф25мм
- ВК (Водопроводный колодец)
- ПГ (Пожарный гидрант)
- Водомерный узел

						Заказчик: "O'ZSUVTA'MINOT" AKSIYADORLIK JAMIYATI "SUV TA'MINOTI VA OQOVA SUVOBYEKTLARI QURILISH BO'YICHA INJINRING KOMPANIYASI" UNITAR KORXONASI XORAZM VLOYAT HUDUDIY BOSHQARMASI		HB
						Хазорасп тумани "Овшар" МФйда ичимлик сув тармоқларини қуриш		
Изм.	Кол.уч.	Лист	№ док.	Подпись	Дата			
Директор		Каримов С.				Водопроводных сетей	Стадия	Лист	Листов
Главный инж.		Пулатов Н.					РП	2	53
ГИП		Шонуратов М.				План с сетями водопровода М1:2500.	ЧП "MERIDIAN LOYIHA"		
Н. контр.		Шонуратов М.							
Разраб.		Тохиров И.							

Формат А1

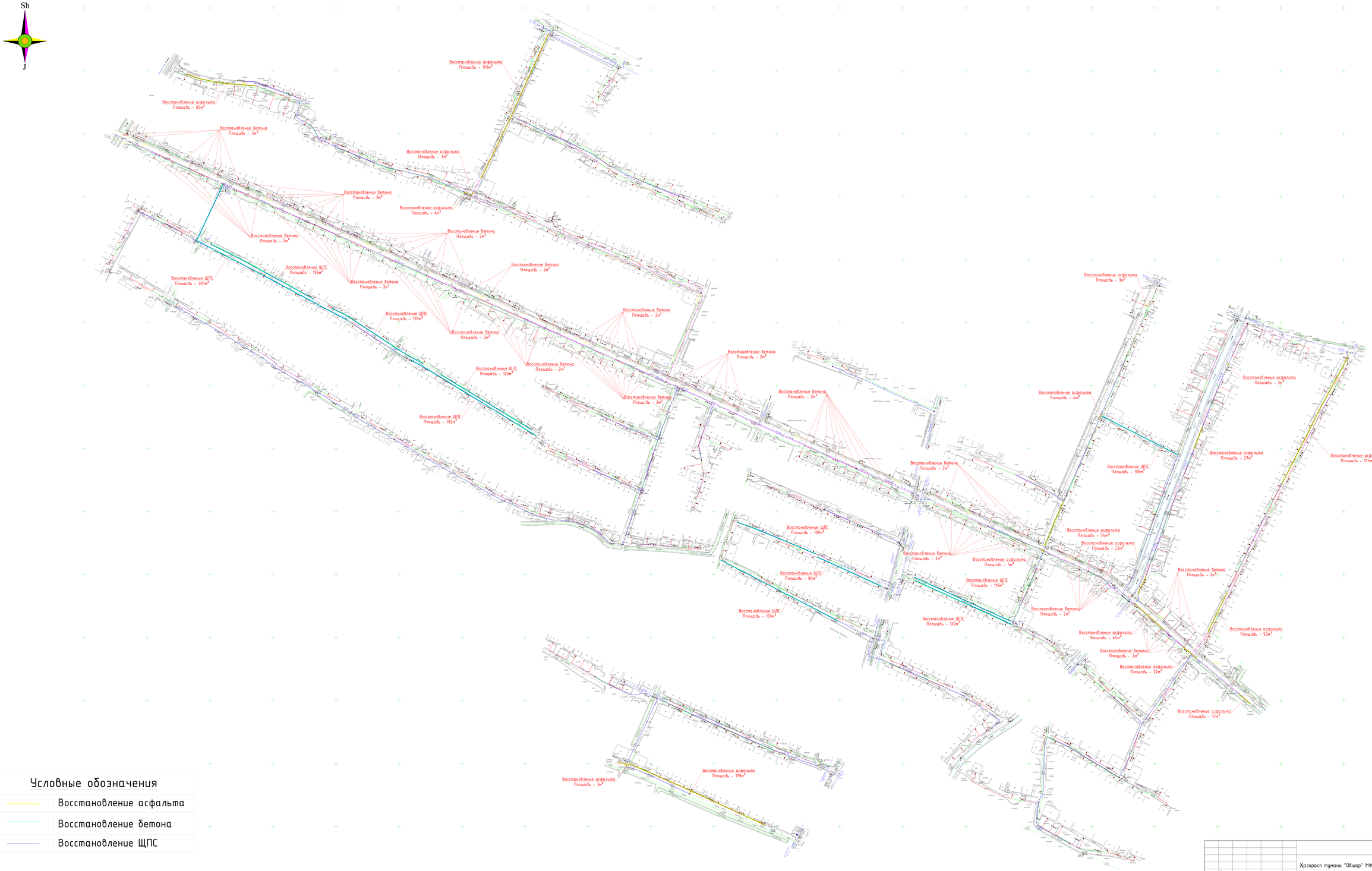

Условные обозначения

	Восстановление асфальта
	Восстановление бетона
	Восстановление ЩПС

НВ

Хазорасп туман "Овшар" МФйда ичимлик сув тармоқларини қуриш

Изм.	Кол.уч.	Лист	№ док.	Подпись	Дата
Директор		Каримов С.			
Главный инж.		Пулатов Н.			
ГИП		Шоҳдоятов М.			
Н. контр.		Шоҳдоятов М.			
Разраб.		Тохиров И.			

Водопроводных сетей

План Восстановления асфальтных, бетонных и ЩПС оснований М1:2500.

Стадия	Лист	Листов
РП	2а	53

ЧП "MERIDIAN LOYIHA"

Формат А1

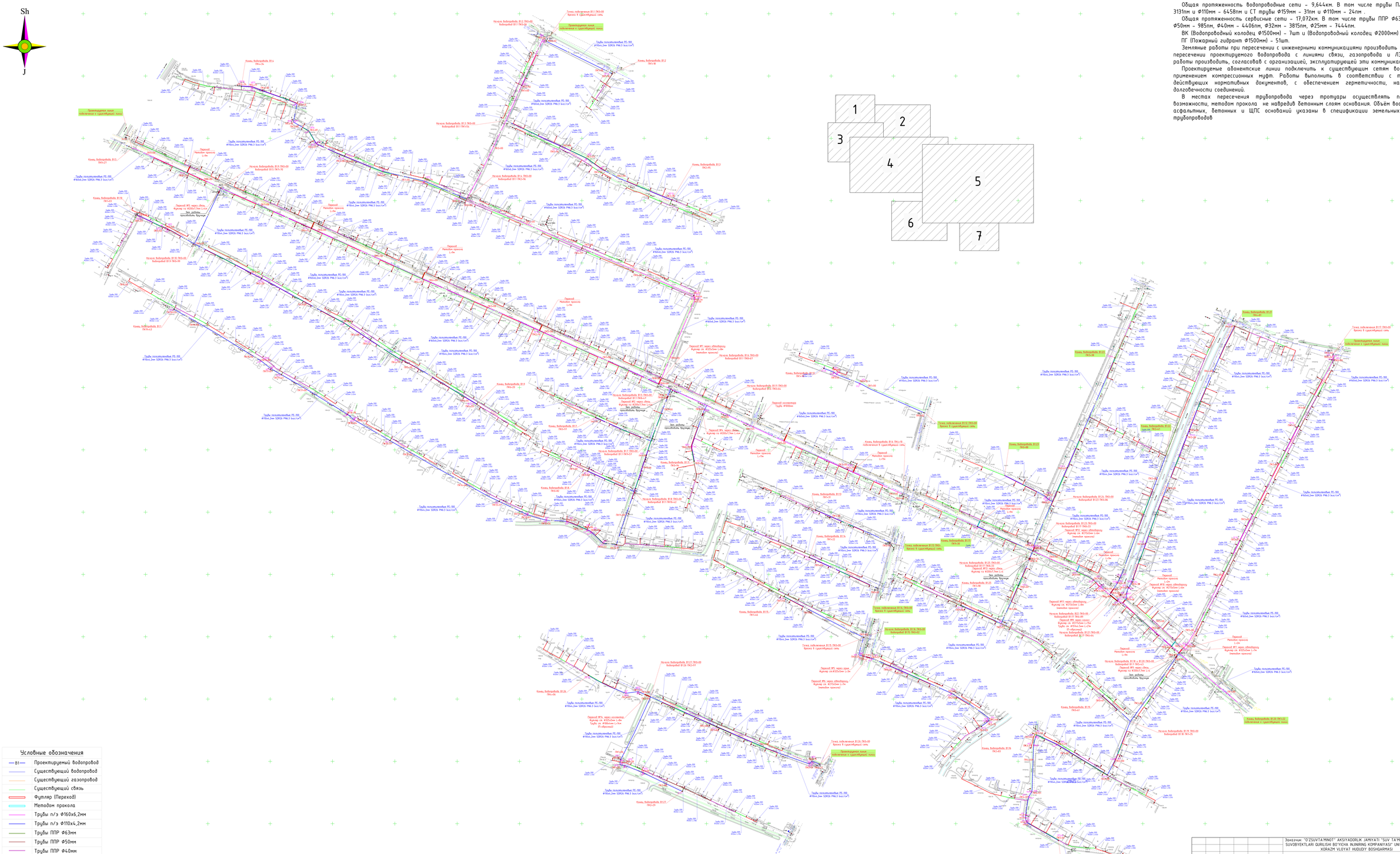

Примечание

Общая протяженность водопроводные сети - 9,644км. В том числе трубы П/Э Ф160мм - 3131пм и Ф110мм - 6458пм и СТ трубы Ф159мм - 31пм и Ф110мм - 24пм .

Общая протяженность сервисные сети - 17,072км. В том числе трубы ППР Ф63мм - 422пм, Ф50мм - 985пм, Ф40мм - 4406пм, Ф32мм - 3815пм, Ф25мм - 7444пм.

ВК (Водопроводный колодец Ф1500мм) - 7шт и (Водопроводный колодец Ф2000мм) - 7шт.

ПГ (Пожарный гидрант Ф1500мм) - 51шт.

Земляные работы при пересечении с инженерными коммуникациями производить вручную. При пересечении проектируемого водопровода с линиями связи, газопровода и ЛЭП земляные работы производить, согласовав с организацией, эксплуатирующей эти коммуникации.

Проектируемые абонентские линии подключить к существующим сетям водопровода с применением компрессионных муфт. Работы выполнить в соответствии с требованиями действующих нормативных документов, с обеспечением герметичности, надежности и долговечности соединений.

В местах пересечения трубопровода через тротуары осуществлять переход, при возможности, методом прокола не навредив бетонным слоям основания. Объём восстановления асфальтных, бетонных и ЩПС оснований указаны в спецификации земельных работ для трубопроводов

Условные обозначения

- В1 — Проектируемый водопровод
- Существующий водопровод
- Существующий газопровод
- Существующий связь
- Футляр (Переход)
- Методом прокола
- Трубы п/э Ф160х6,2мм
- Трубы п/э Ф110х4,2мм
- Трубы ППР Ф63мм
- Трубы ППР Ф50мм
- Трубы ППР Ф40мм
- Трубы ППР Ф32мм
- Трубы ППР Ф25мм
- ВК (Водопроводный колодец)
- ПГ (Пожарный гидрант)
- Водомерный узел

						Заказчик: "O'ZSUVTAMINOT" AKSIYADORLIK JAMIYATI "SUV TA'MINOTI VA OQOVA SUVOBYEKTLARI QURILISH BO'YICHA INJINIRING KOMPANIYASI" UNITAR KORXONASI KORAZM VILOYAT HUDUDIY BOSHQARMASI		НВ
Изм.	Кол.уч.	Лист	№ док.	Подпись	Дата	Хазорасп туман "Обшар" Мойда очимлик сув тармоқларини қуриш		
Директор		Каримов С.				Водопроводных сетей	Стадия	Лист	Листов
Главный инж.		Пулатов Н.					РП	3	53
ГИП		Шонуратов М.				Ситуационная схема М1:2500	ЧП "MERIDIAN LOYIHA"		
Н. контр.		Шонуратов М.							
Разраб.		Тохиров И.							

Формат А1

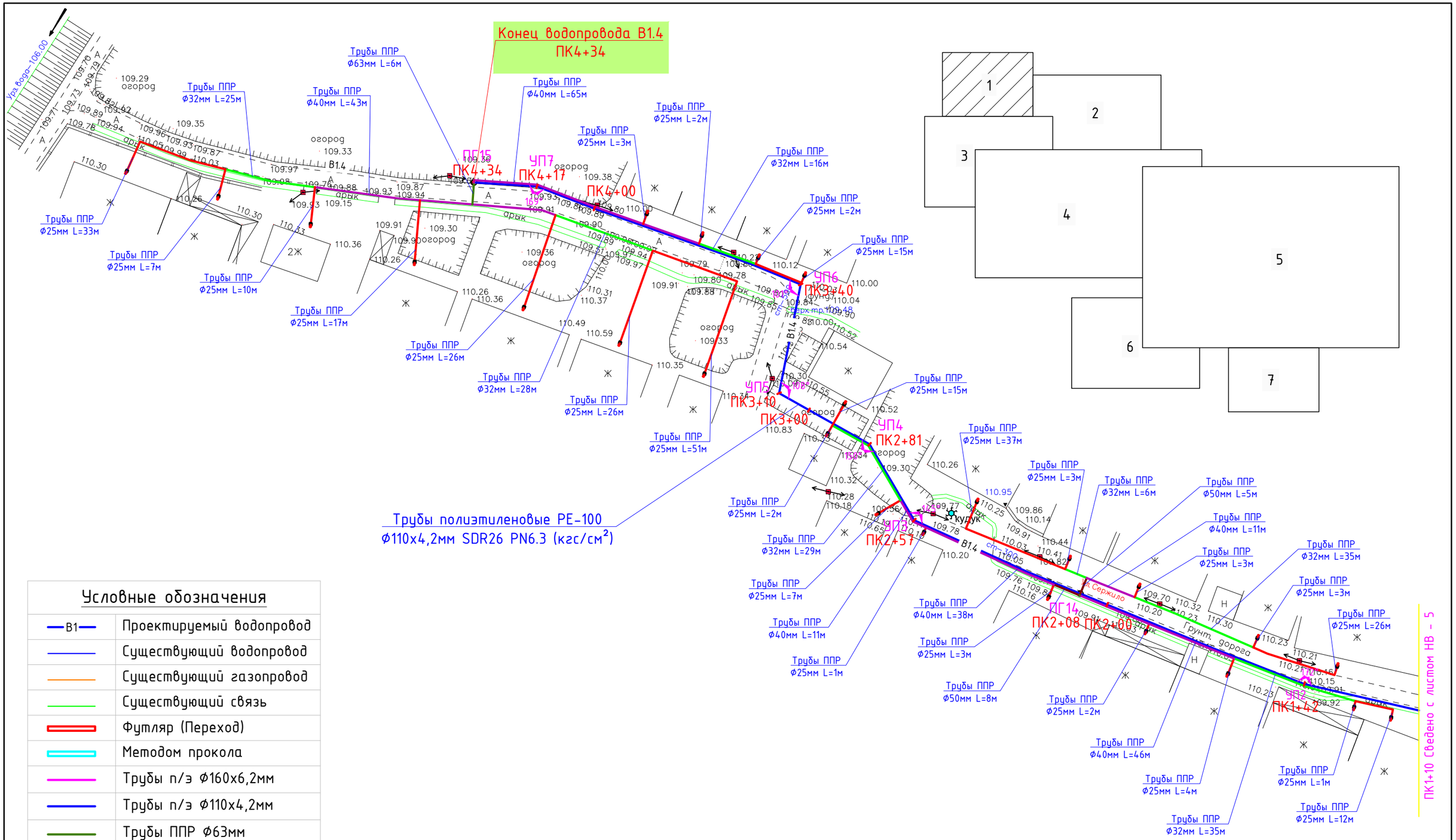

Условные обозначения

В1	Проектируемый водопровод
	Существующий водопровод
	Существующий газопровод
	Существующий связь
	Футляр (Переход)
	Методом прокола
	Трубы п/э Ф160х6,2мм
	Трубы п/э Ф110х4,2мм
	Трубы ППР Ф63мм
	Трубы ППР Ф50мм
	Трубы ППР Ф40мм
	Трубы ППР Ф32мм
	Трубы ППР Ф25мм
	ВК (Водопроводный колодец)
	ПГ (Пожарный гидрант)
	Водомерный узел

						Заказчик: "O'ZSUVTA'MINOT" AKSIYADORLIK JAMIYATI "SUV TA'MINOTI VA OQOVA SUVOBYEKTLARI QURILISHI BO'YICHA INJINIRING KOMPANIYASI" UNITAR KORXONASI XORAZM VLOYAT HUDUDIY BOSHQARMASI			НВ
						Хазорасп тумани "Овшар" МФЙда ичимлик сув тармокларини куриш			
Изм.	Кол.уч.	Лист	№ док.	Подпись	Дата				
Директор		Каримов С.				Водопроводных сетей	Стадия	Лист	Листов
Главный инж.		Пулатов Н.					РП	4	53
ГИП		Шомуротов М.							
Н. контр.		Шомуротов М.				План с сетями водопровода.	ЧП "MERIDIAN LOYIHA"		
Разраб.		Тохиров И.							

Формат А3

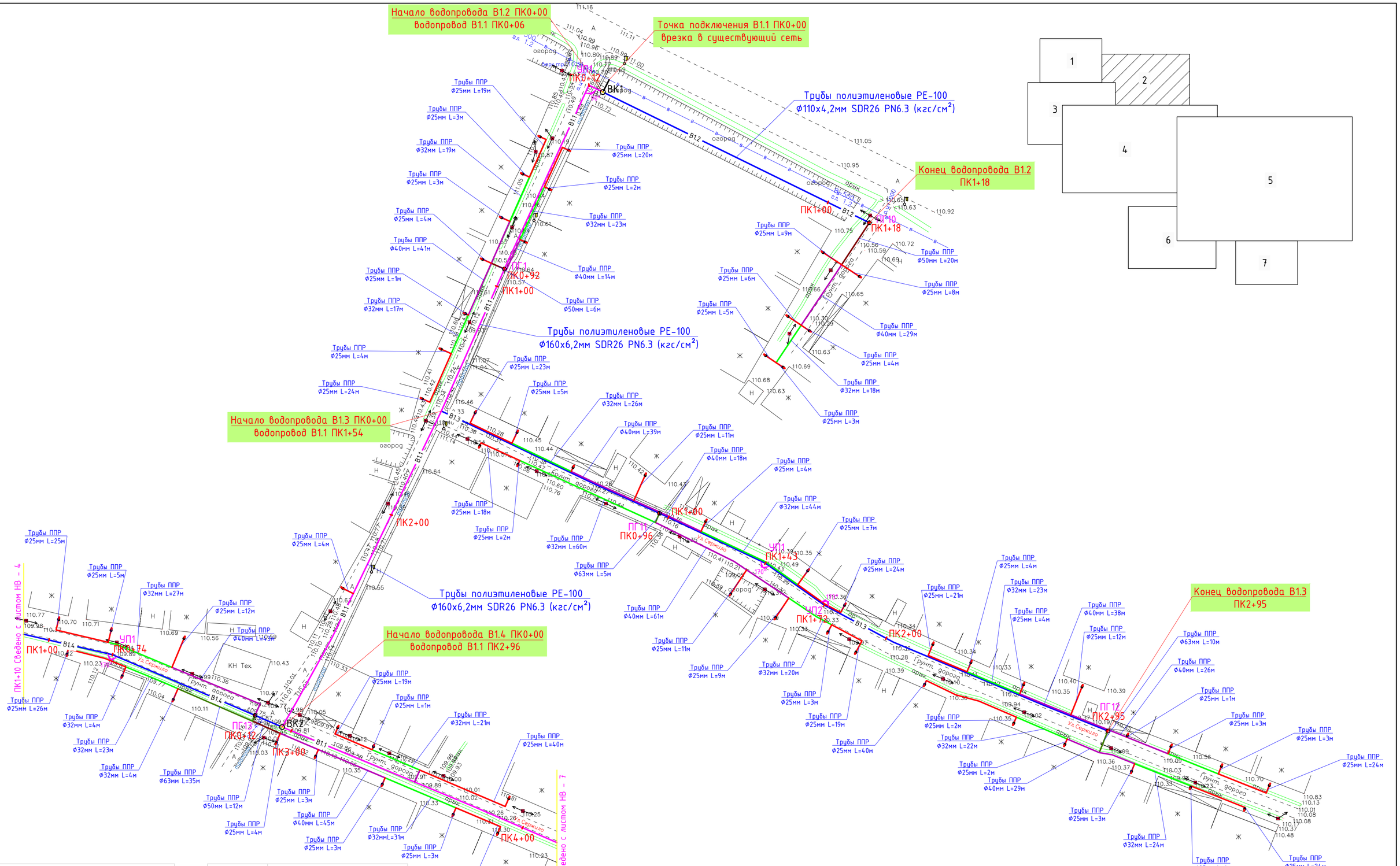

Условные обозначения

В1	Проектируемый водопровод
	Существующий водопровод
	Существующий газопровод
	Существующий связь
	Футляр (Переход)
	Методом прокола
	Трубы п/э Ф160х6,2мм
	Трубы п/э Ф110х4,2мм

	Трубы ППР Ф63мм
	Трубы ППР Ф50мм
	Трубы ППР Ф40мм
	Трубы ППР Ф32мм
	Трубы ППР Ф25мм
○	ВК (Водопроводный колодец)
	ПГ (Пожарный гидрант)
	Водомерный узел

						Заказчик: "O'ZSUVTA'MINOT" AKSIYADORLIK JAMIYATI "SUV TA'MINOTI VA OQOVA SUVOBYEKTLARI QURILISHI BO'YICHA INJINIRING KOMPANIYASI" UNITAR KORXONASI XORAZM VLOYAT HUDUDIY BOSHQARMASI			НВ
						Хазорасп тумани "Овшар" МФЙда ичимлик сув тармокларини куриш			
Изм.	Кол.уч.	Лист	№ док.	Подпись	Дата				
Директор		Каримов С.				Водопроводных сетей	Стадия	Лист	Листов
Главный инж.		Пулатов Н.					РП	5	53
ГИП		Шомуротов М.							
Н. контр.		Шомуротов М.				План с сетями водопровода.	ЧП "MERIDIAN LOYIHA"		
Разраб.		Тохиров И.							

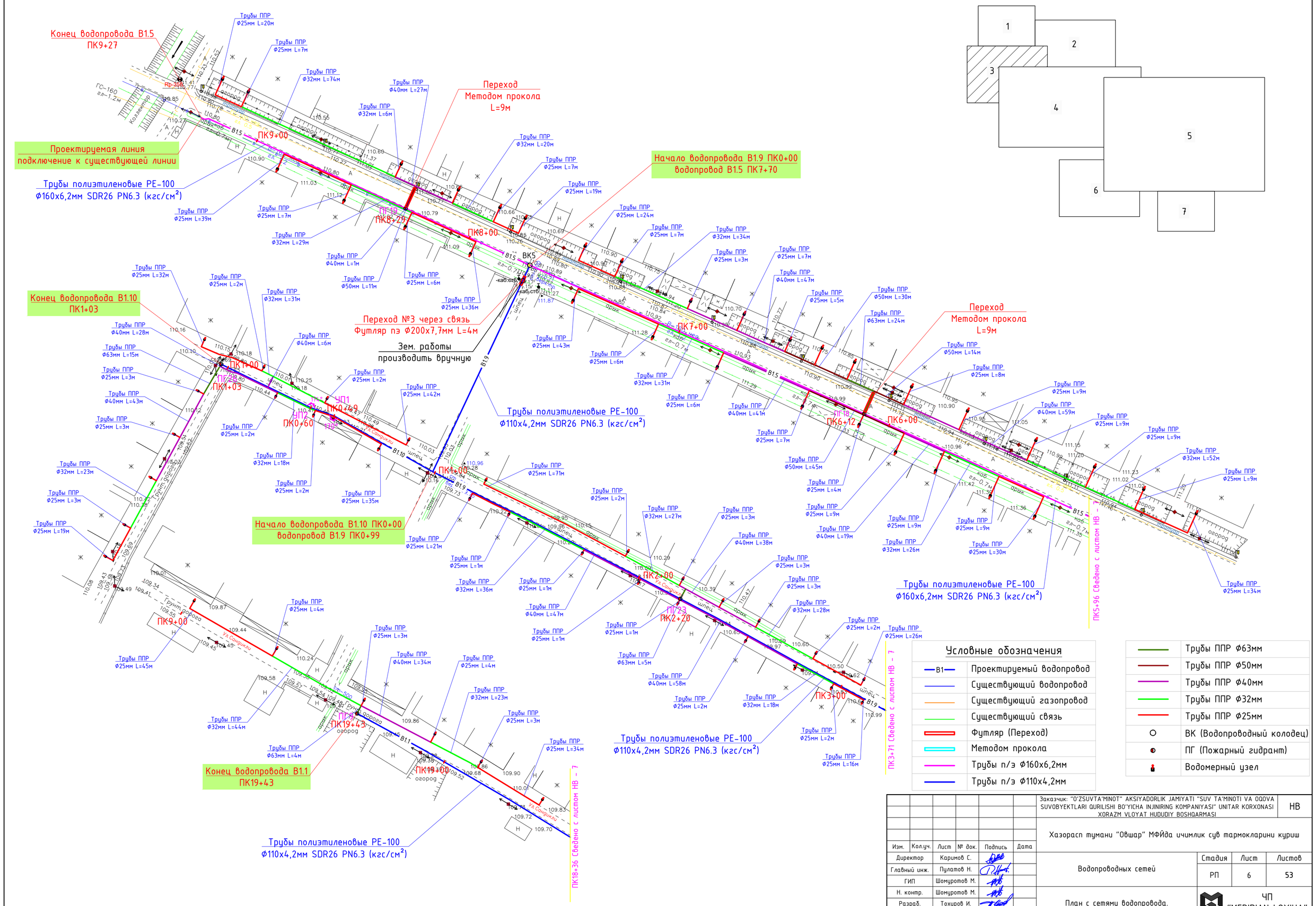

						Заказчик: "O'ZSUVTA'MINOT" AKSIYADORLIK JAMIYATI "SUV TA'MINOTI VA OQOVA SUVOBYEKTLARI QURILISHI BO'YICHA INJINIRING KOMPANIYASI" UNITAR KORXONASI XORAZM VLOYAT HUDUDIY BOSHQARMASI		НВ
						Хазорасп тумани "Овшар" МФЙда ичимлик сув тармокларини куриш		
Изм.	Кол.уч.	Лист	№ док.	Подпись	Дата			
Директор		Каримов С.				Водопроводных сетей	Стадия	Лист	Листов
Главный инж.		Пулатов Н.					РП	6	53
ГИП		Шомуротов М.							
Н. контр.		Шомуротов М.				План с сетями водопровода.	ЧП "MERIDIAN LOYIHA"		
Разраб.		Тохиров И.							

Формат А2

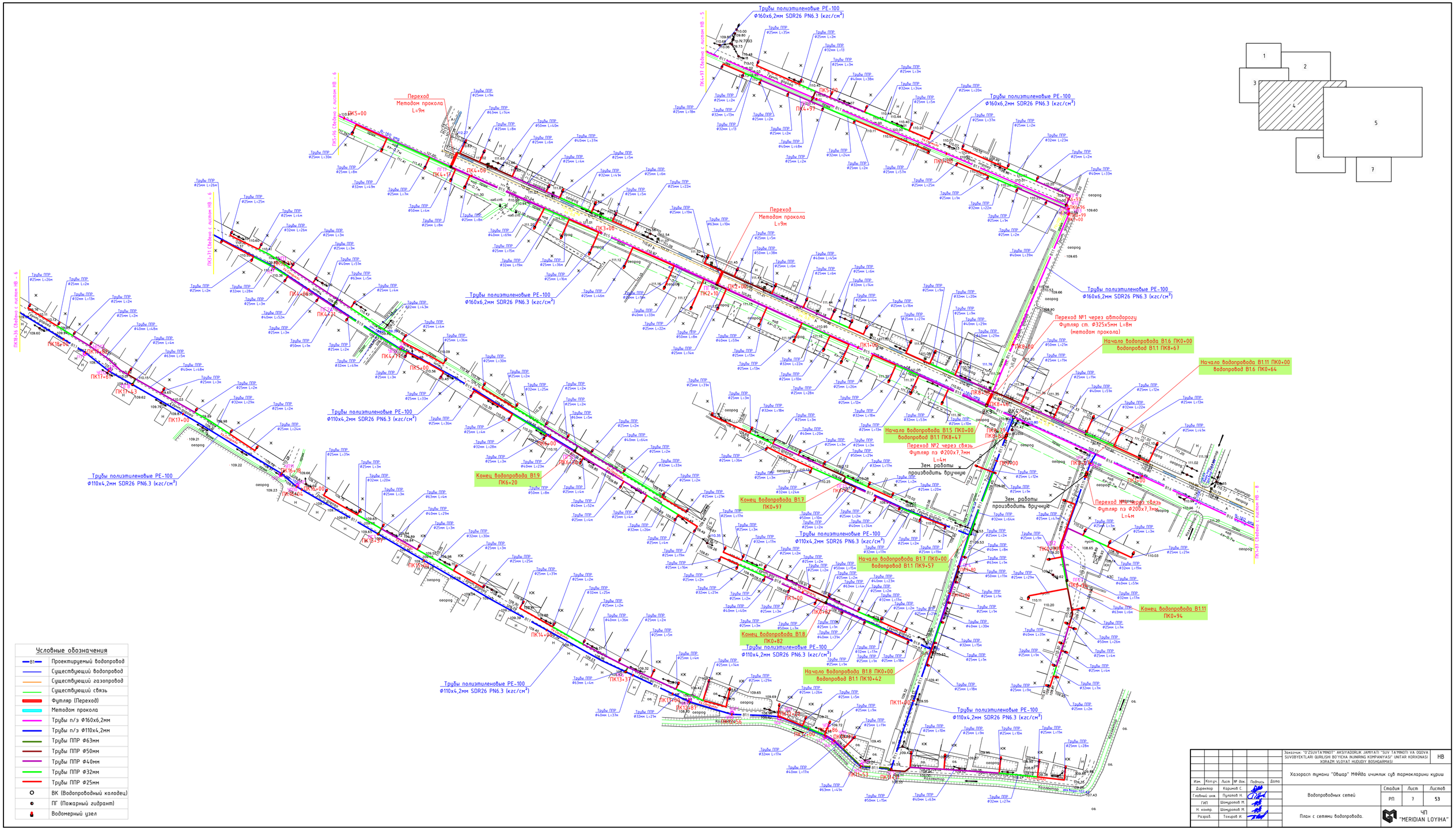

						Заказчик: "O'ZSUVTA'MINOT" AKSIYADORLIK JAMIYATI "SUV TA'MINOTI VA OQOVA SUVOBYEKTLARI QURILISHI BO'YICHA INJINRING KOMPANYASI" UNITAR KORXONASI XORAZM VLOYAT HUDUDIY BOSHQARMASI		НВ	
						Хазорасп тумани "Обшар" МФйда ичимлик суб тармокларини куриш			
Изм.	Кол.уч.	Лист	№ док.	Подпись	Дата				
Директор		Каримов С.				Водопроводных сетей	Стадия	Лист	Листов
Главный инж.		Пулатов Н.					РП	7	53
ГИП		Шомуратов М.							
Н. контр.		Шомуратов М.				План с сетями водопровода.	ЧП "MERIDIAN LOYIHA"		
Разраб.		Тешабоев Ж.							

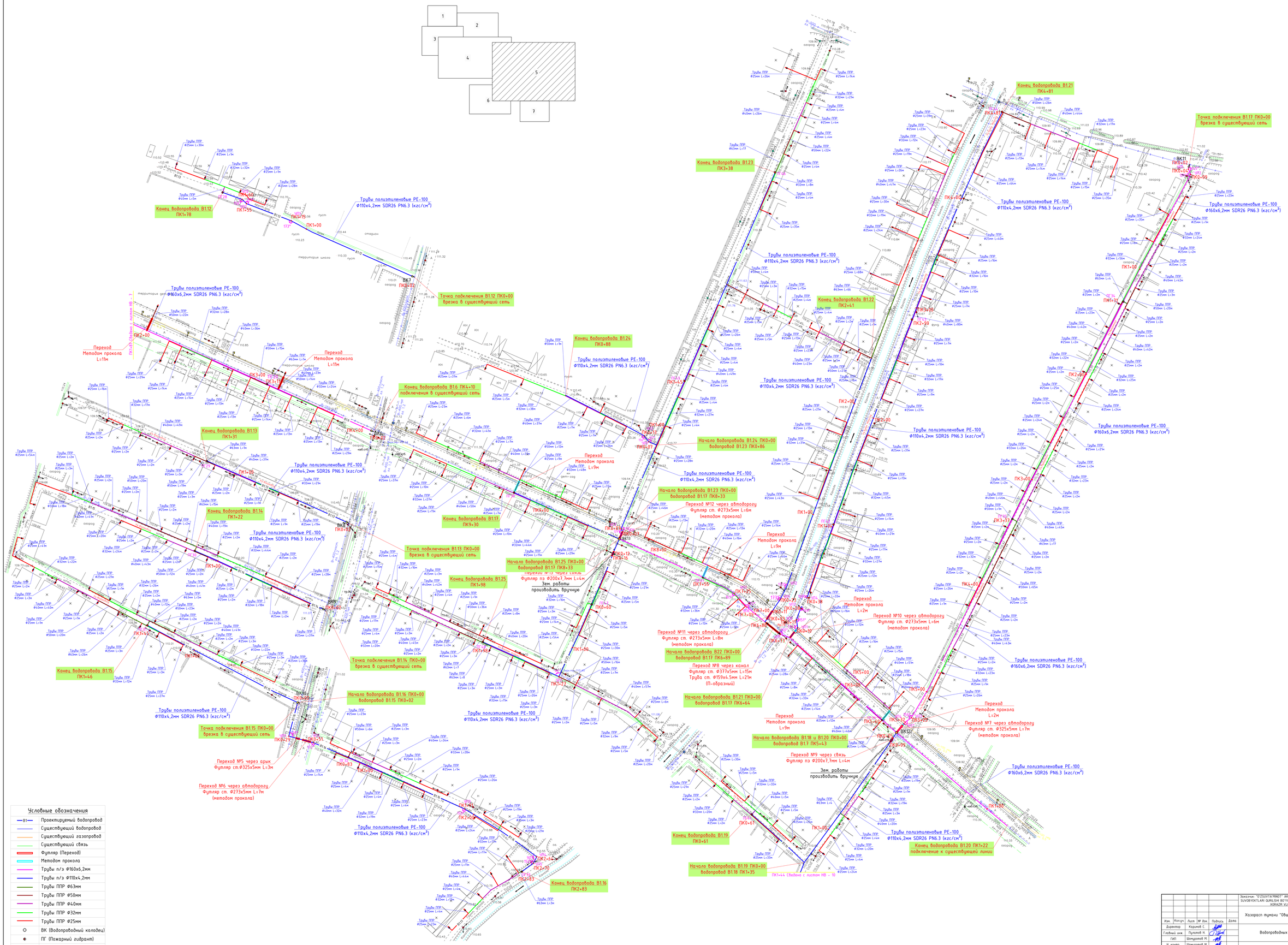

Условные обозначения

В1	Проектируемый водопровод
	Существующий водопровод
	Существующий газопровод
	Существующий связь
	Футляр (Переход)
	Методом прокола
	Трубы п/э Ф160х6,2мм
	Трубы п/э Ф110х4,2мм
	Трубы ППР Ф63мм
	Трубы ППР Ф50мм
	Трубы ППР Ф40мм
	Трубы ППР Ф32мм
	Трубы ППР Ф25мм
	ВК (Водопроводный колодец)
	ПГ (Пожарный гидрант)
	Водомерный узел

Заказчик: "O'ZSUVTA'MINOT" AKSIYADORLIK JAMIYATI "SUV TA'MINOTI VA OQOVA SUVO'TKAZLARI QURILISH BO'YICHA INJINERING KOMPANIYASI" UNITAR KORXONASI XORAZM VILOYAT HUDUDIY BOSHQARMASI

НВ

Хазорасп туманы "Обшир" МФЙда очиллик сув тармоқларини қуриш

Изм.	Кол.уч.	Лист	№ док.	Подпись	Дата
Директор		Каримов С.			
Гл.инж.		Пулатов Н.			
ГИП		Шомуратов М.			
Н. контр.		Шомуратов М.			
Разраб.		Тожиев И.			

Водопроводных сетей

Стадия	Лист	Листов
РП	8	53

План с сетями водопровода.

ЧП "MERIDIAN LOYIHA"

Формат А0

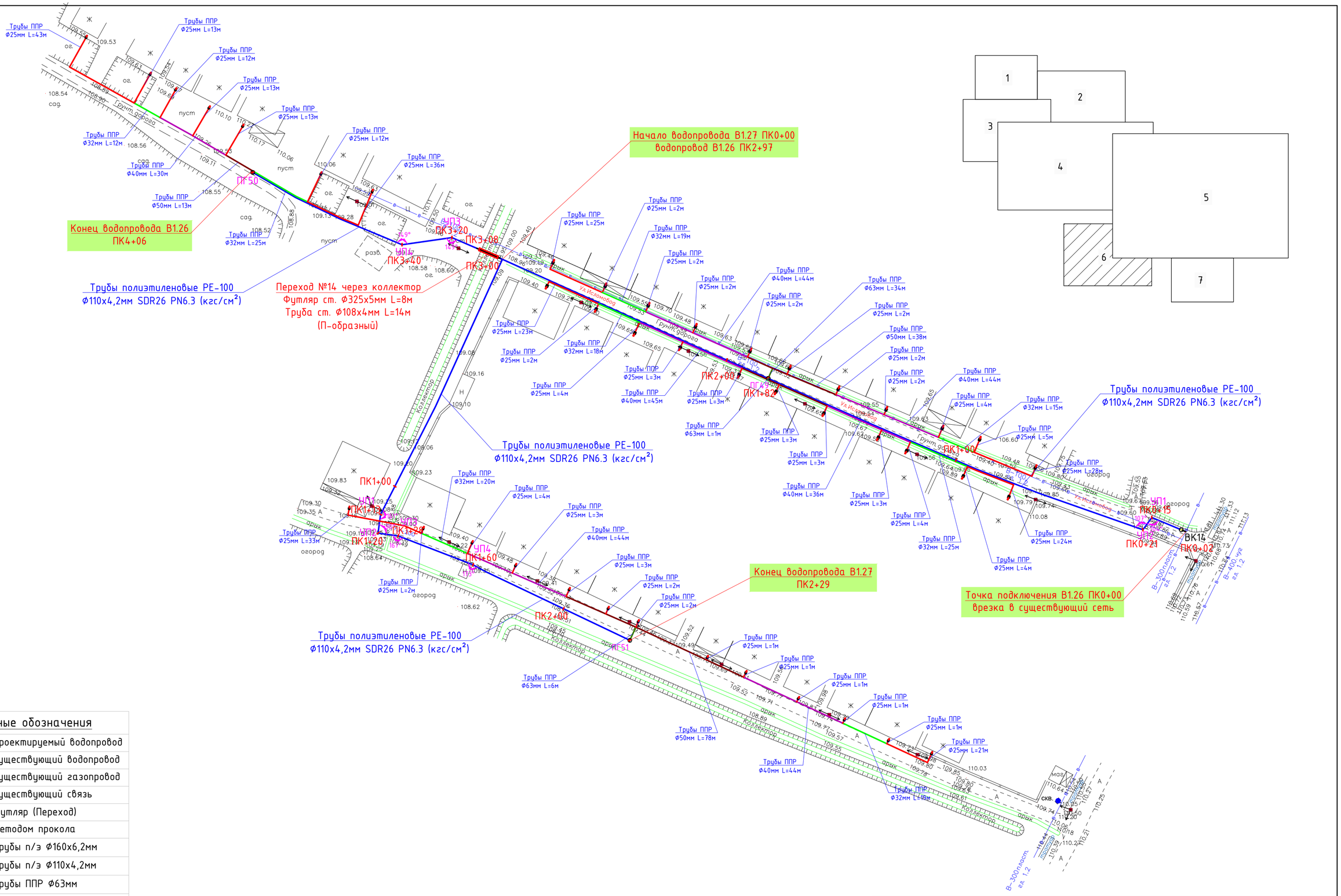

Условные обозначения

В1	Проектируемый водопровод
	Существующий водопровод
	Существующий газопровод
	Существующий связь
	Футляр (Переход)
	Методом прокола
	Трубы п/э Ф160х6,2мм
	Трубы п/э Ф110х4,2мм
	Трубы ППР Ф63мм
	Трубы ППР Ф50мм
	Трубы ППР Ф40мм
	Трубы ППР Ф32мм
	Трубы ППР Ф25мм
	ВК (Водопроводный колодец)
	ПГ (Пожарный гидрант)
	Водомерный узел

Изм.	Кол.уч.	Лист	№ док.	Подпись	Дата
Директор		Каримов С.			
Главный инж.		Пулатов Н.			
ГИП		Шомуротов М.			
Н. контр.		Шомуротов М.			
Разраб.		Тохиров И.			

Заказчик: "O'ZSUVTA'MINOT" AKSIYADORLIK JAMIYATI "SUV TA'MINOTI VA OQOVA SUVOBYEKTLARI QURILISHI BO'YICHA INJINIRING KOMPANIYASI" UNITAR KORXONASI XORAZM VLOYAT HUDUDIY BOSHQARMASI — НВ

Хазорасп тумани "Овшар" МФЙда ичимлик сув тармокларини куриш

Водопроводных сетей

Стадия	Лист	Листов
РП	9	53

План с сетями водопровода.

ЧП "MERIDIAN LOYIHA"

Формат А2

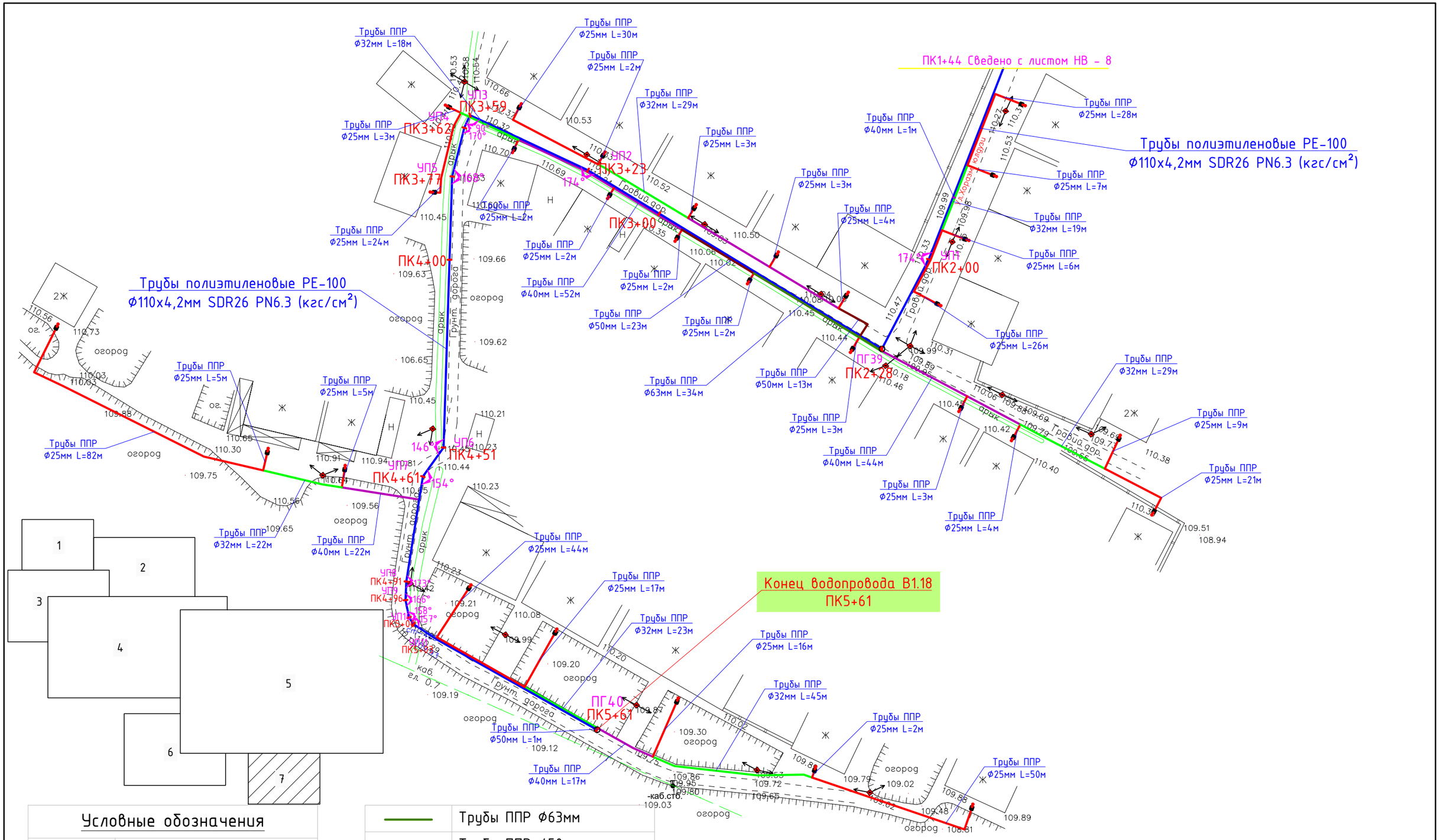

Условные обозначения

В1	Проектируемый водопровод
	Существующий водопровод
	Существующий газопровод
	Существующий связь
	Футляр (Переход)
	Методом прокола
	Трубы п/э Ф160х6,2мм
	Трубы п/э Ф110х4,2мм

	Трубы ППР Ф63мм
	Трубы ППР Ф50мм
	Трубы ППР Ф40мм
	Трубы ППР Ф32мм
	Трубы ППР Ф25мм
○	ВК (Водопроводный колодец)
	ПГ (Пожарный гидрант)
	Водомерный узел

						Заказчик: "O'ZSUVTA'MINOT" AKSIYADORLIK JAMIYATI "SUV TA'MINOTI VA OQOVA SUVOBYEKTLARI QURILISHI BO'YICHA INJINIRING KOMPANIYASI" UNITAR KORXONASI XORAZM VLOYAT HUDUDIY BOSHQARMASI			НВ
						Хазорасп тумани "Овшар" МФЙда ичимлик сув тармокларини куриш			
Изм.	Кол.уч.	Лист	№ док.	Подпись	Дата				
Директор		Каримов С.				Водопроводных сетей	Стадия	Лист	Листов
Главный инж.		Пулатов Н.					РП	10	53
ГИП		Шомуротов М.							
Н. контр.		Шомуротов М.				План с сетями водопровода.	ЧП "MERIDIAN LOYIHA"		
Разраб.		Тохиров И.							

Формат А3

ВК-1
Ф2000

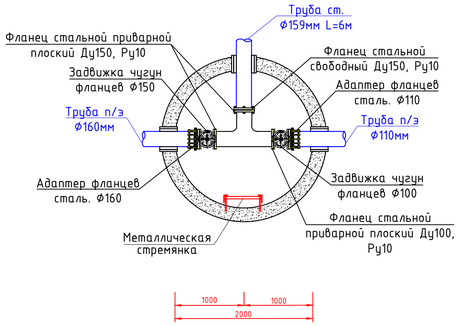

ВК-2
Ф2000

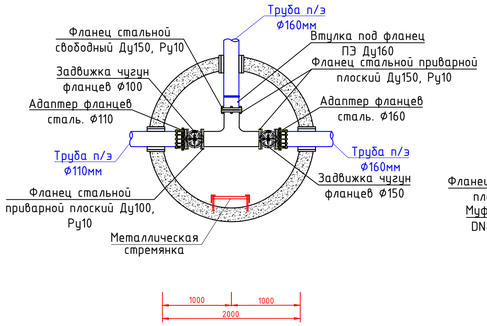

ВК-3
Ф2000

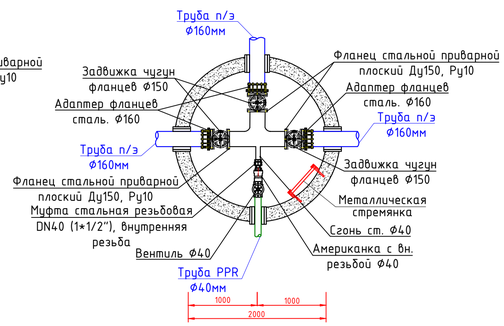

ВК-4
Ф2000

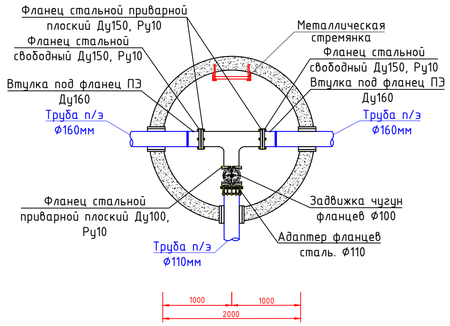

ВК-5
Ф2000

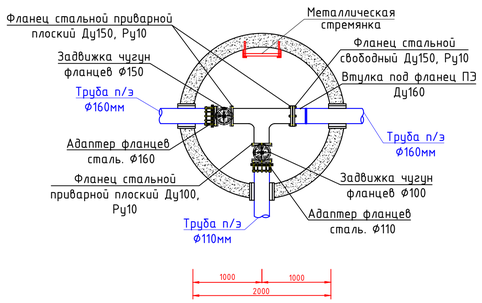

ВК-6
Ф1500

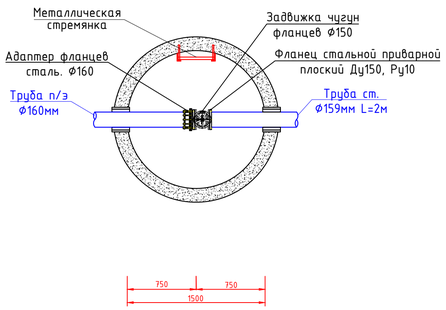

ВК-7
Ф1500

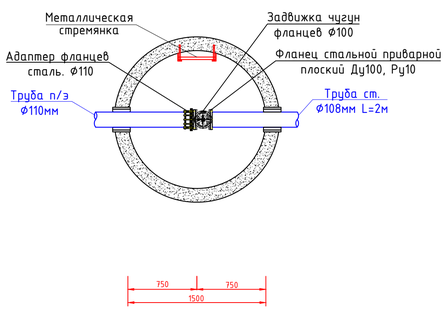

ВК-8
Ф1500

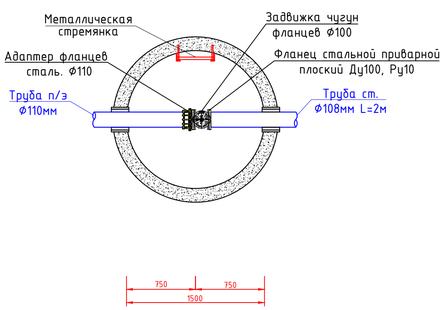

ВК-9
Ф1500

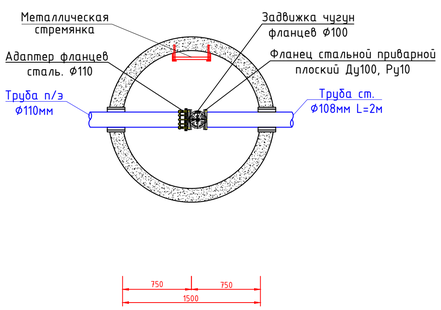

ВК-10
Ф1500

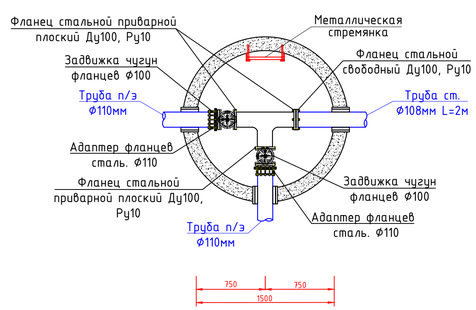

ВК-11
Ф2000

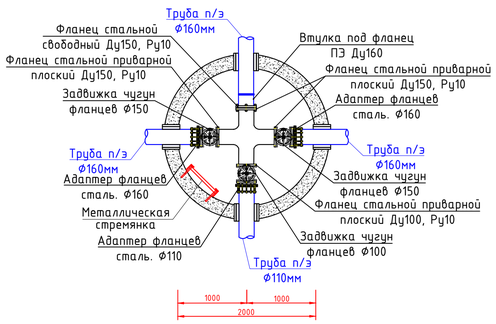

ВК-12
Ф2000

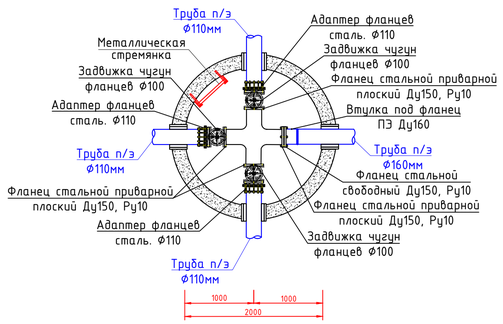

ВК-13
Ф1500

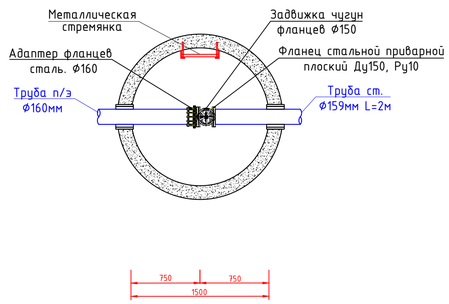

ВК-14
Ф1500

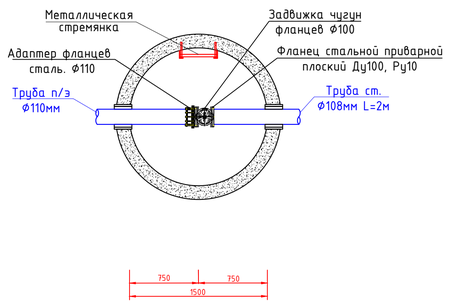

						Заказчик: "O'ZSUVTA'MINOT" AKSIYADORLIK JAMIYATI "SUV TA'MINOTI VA OQOVA SUVOBYEKTLARI QURILISHI BO'YICHA INJINIRING KOMPANIYASI" UNITAR KORXONASI XORAZM VILOYAT HUDUDIY BO'SHQARMASI			НВ
						Хазорасп туманы "Овшар" МФЙда ичимлик сув тармокларини куриш			
Изм.	Кол.уч.	Лист	№ док.	Подпись	Дата				
Директор		Каримов С.				Водопроводных сетей	Стадия	Лист	Листов
Главный инж.		Пулатов Н.					РП	11	53
ГИП		Шомуротов М.							
Н. контр.		Шомуротов М.							
Разраб.		Тохиров И.				Деталировка колодцев. (ВК1-14)	ЧП "MERIDIAN LOYIHA"		

ПГ-1
Ф1500

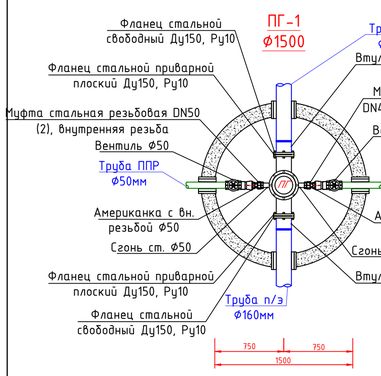

ПГ-2
Ф1500

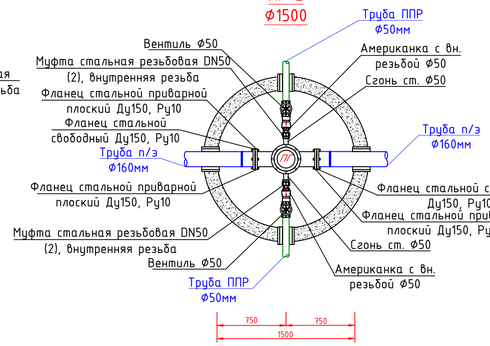

ПГ-3
Ф1500

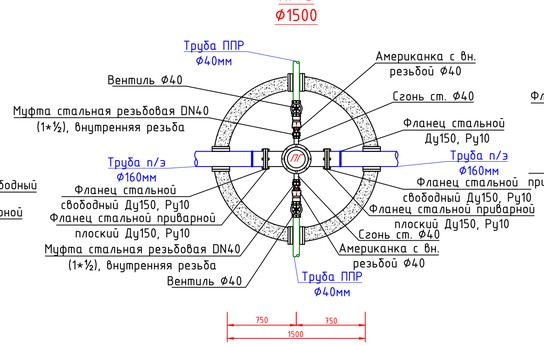

ПГ-4
Ф1500

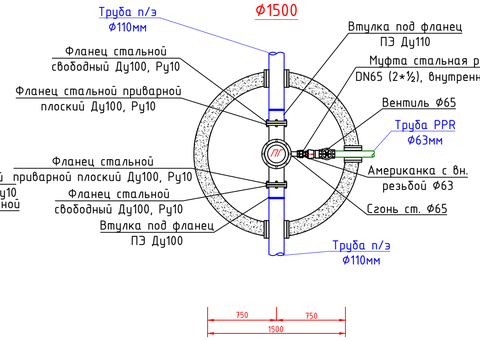

ПГ-5
Ф1500

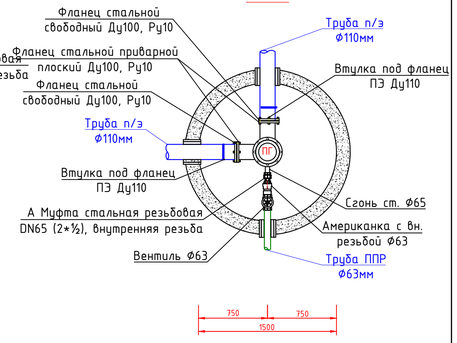

ПГ-6
Ф1500

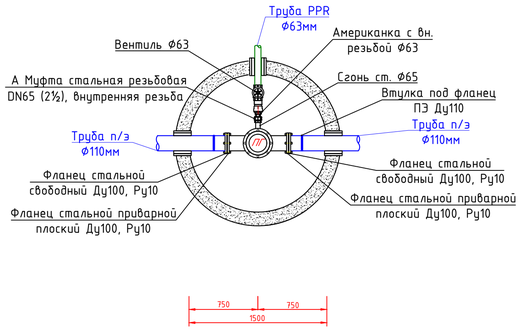

ПГ-7
Ф1500

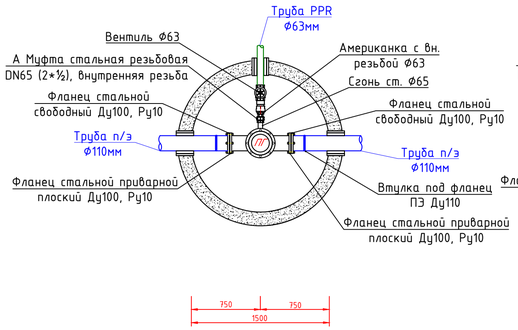

ПГ-8
Ф1500

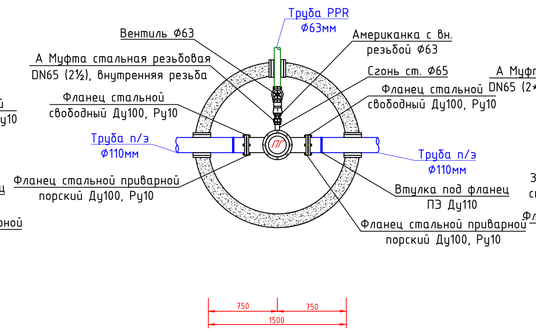

ПГ9
Ф1500

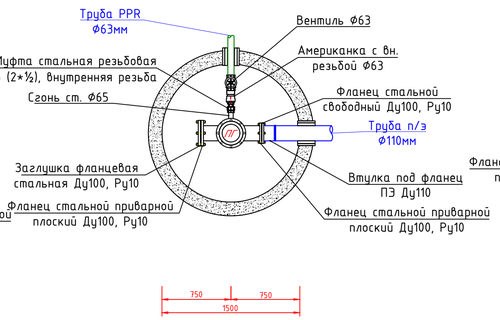

ПГ-10
Ф1500

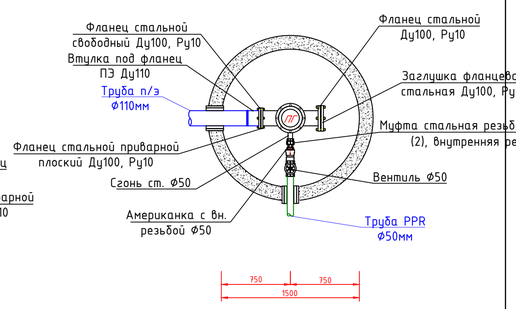

ПГ-11
Ф1500

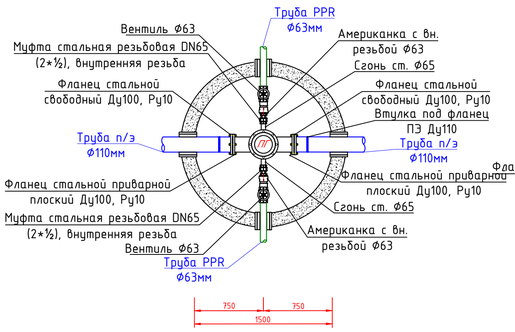

ПГ-12
Ф1500

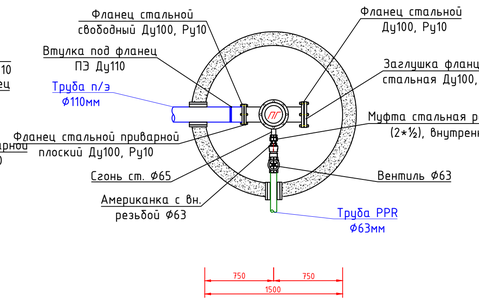

ПГ-13
Ф1500

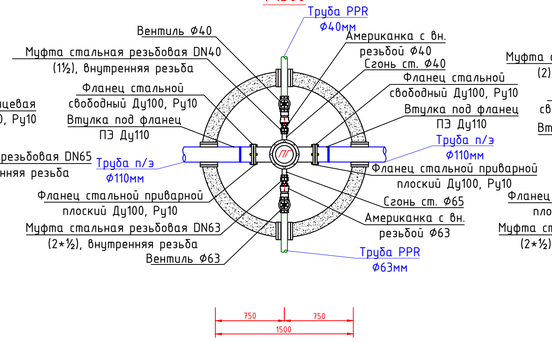

ПГ-14
Ф1500

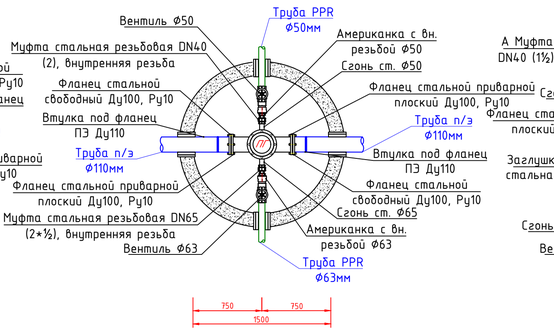

ПГ15
Ф1500

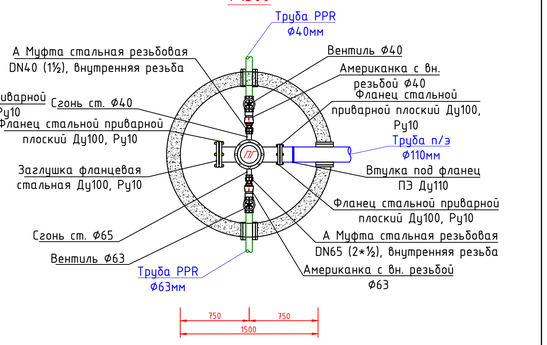

ПГ-16
Ф1500

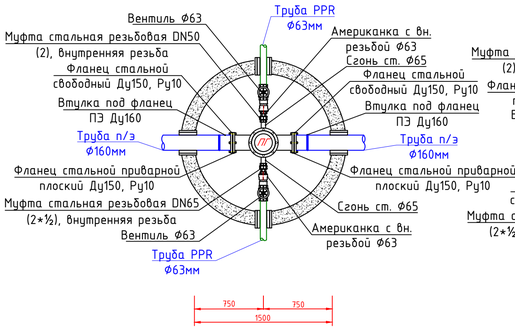

ПГ-17
Ф1500

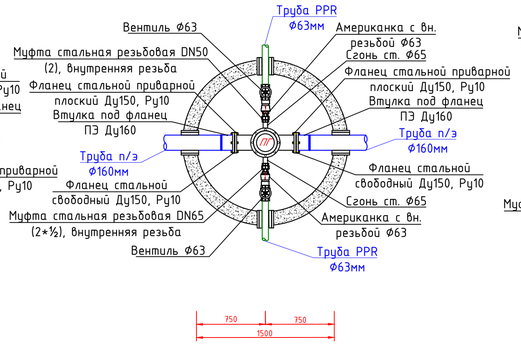

ПГ-18
Ф1500

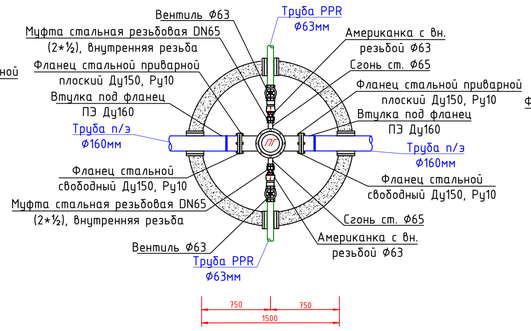

ПГ19
Ф1500

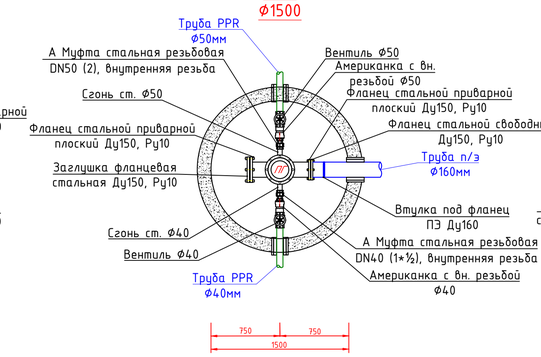

ПГ-20
Ф1500

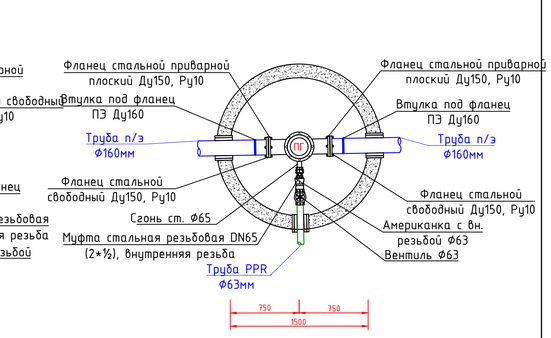

						Заказчик: "O'ZSUVTA'MINOT" AKSIYADORLIK JAMIYATI "SUV TA'MINOTI VA OQOVA SUVOBYEKTLARI QURILISHI BO'YICHA INJINIRING KOMPANIYASI" UNITAR KORXONASI XORAZM VLOYAT HUDUDIY BOSHQARMASI		НВ
Изм.	Кол.уч.	Лист	№ док.	Подпись	Дата	Хазорасп тумани "Овшар" МФЙда ичимлик сув тармокларини куриш		
Директор		Каримов С.				Водопроводных сетей	Стадия	Лист	Листов
Главный инж.		Пулатов Н.					РП	12	53
ГИП		Шомуротов М.							
Н. контр.		Шомуротов М.							
Разраб.		Тохиров И.				Деталировка колодцев.(ПГ1-20)	ЧП "MERIDIAN LOYIHA"		

ПГ21
Ф1500

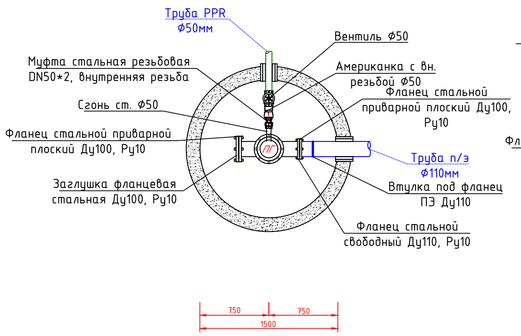

ПГ22
Ф1500

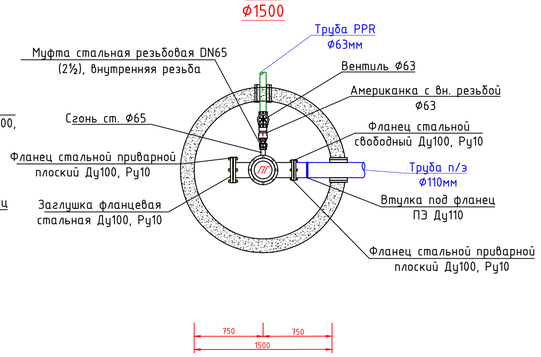

ПГ-23
Ф1500

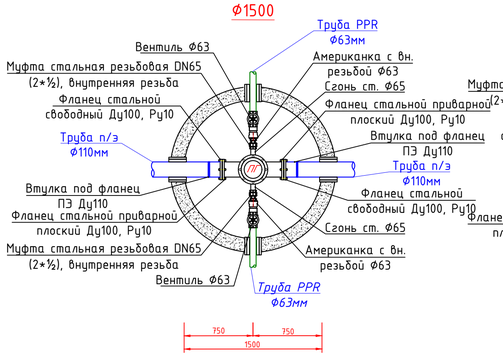

ПГ-24
Ф1500

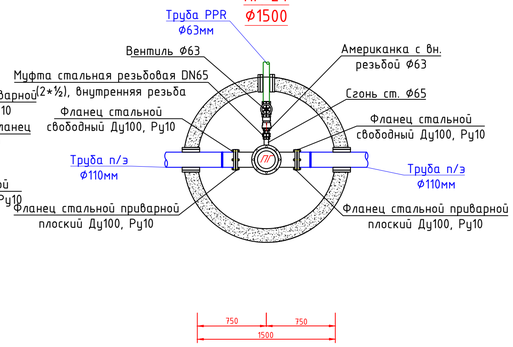

ПГ-25
Ф1500

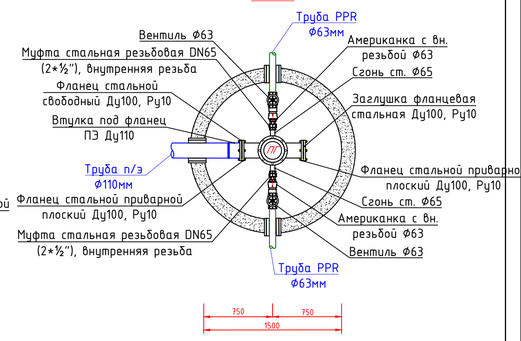

ПГ-26
Ф1500

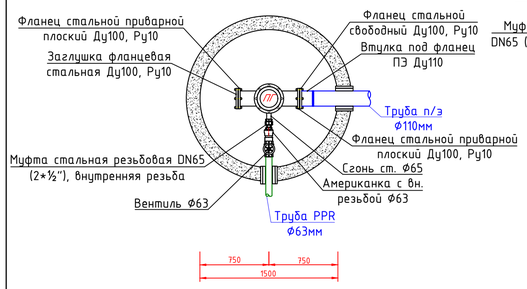

ПГ-27
Ф1500

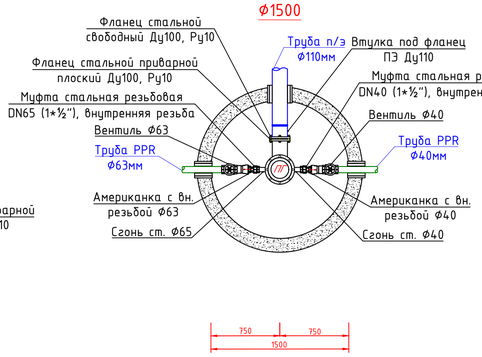

ПГ-28
Ф1500

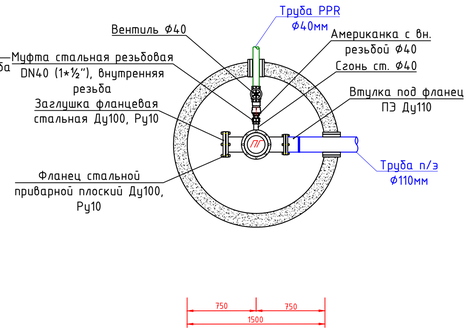

ПГ-29
Ф1500

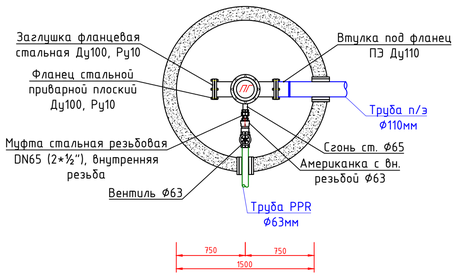

ПГ-30
Ф1500

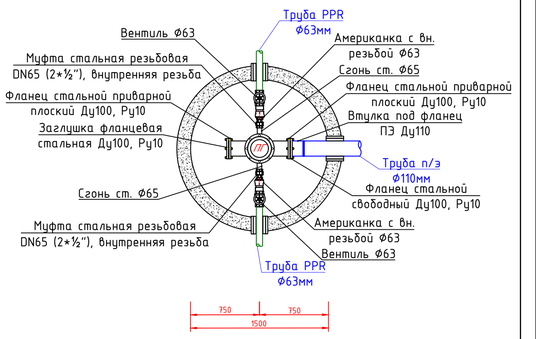

ПГ-31
Ф1500

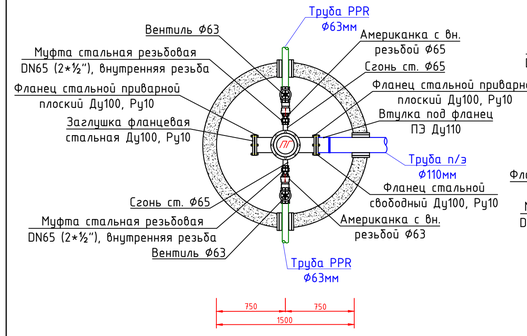

ПГ-32
Ф1500

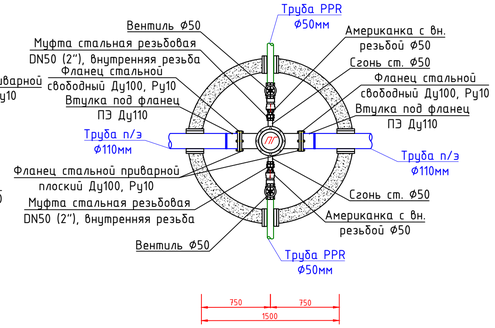

ПГ-33
Ф1500

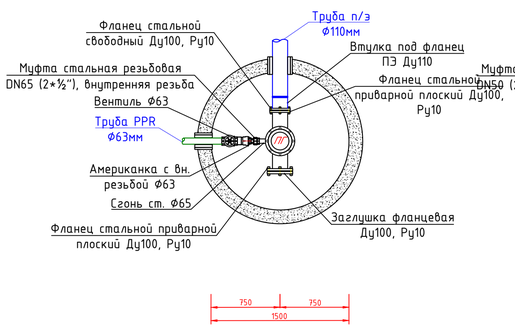

ПГ-34
Ф1500

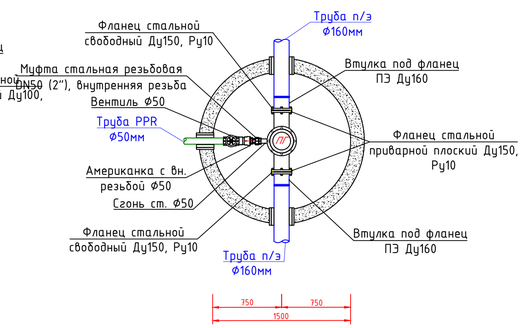

ПГ-35
Ф1500

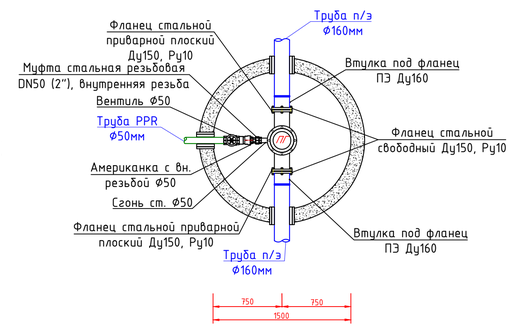

ПГ-36
Ф1500

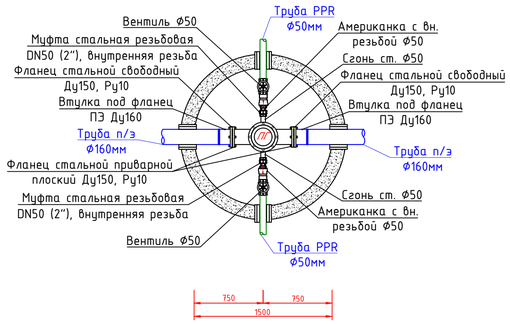

ПГ-37
Ф1500

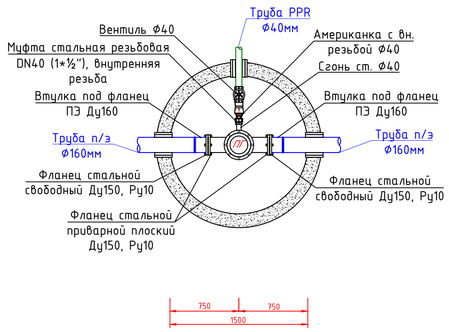

ПГ-38
Ф1500

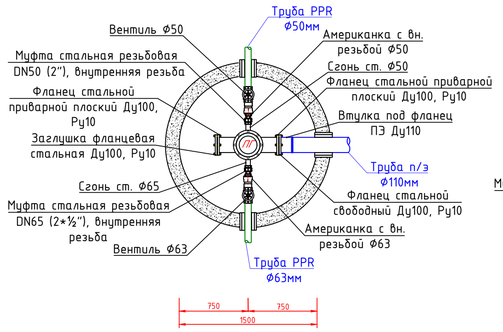

ПГ-39
Ф1500

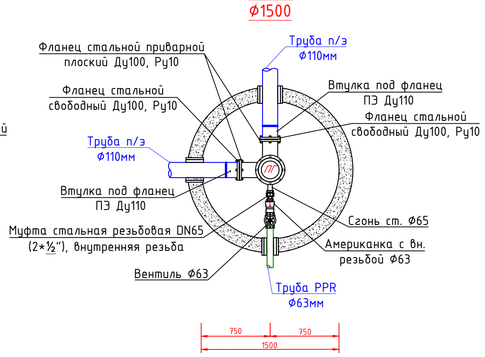

ПГ-40
Ф1500

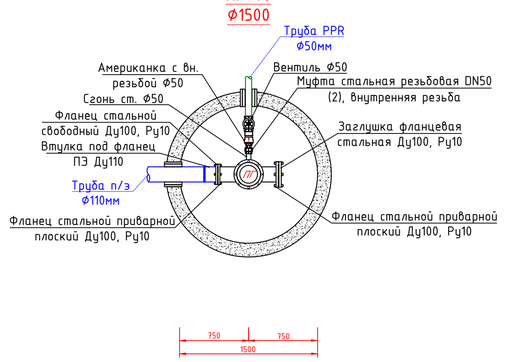

						Заказчик: "O'ZSUVTA'MINOT" AKSIYADORLIK JAMIYATI "SUV TA'MINOTI VA OQOVA SUVOBYEKTLARI QURILISHI BO'YICHA INJINIRING KOMPANIYASI" UNITAR KORXONASI XORAZM VLOYAT HUDUDIY BOSHQARMASI			НВ
						Хазорасп туман "Обшар" МФйда ичимлик сув тармокларини куриш			
Изм.	Кол.уч.	Лист	№ док.	Подпись	Дата				
Директор		Каримов С.				Водопроводных сетей	Стадия	Лист	Листов
Главный инж.		Пулатов Н.					РП	13	53
ГИП		Шомуротов М.							
Н. контр.		Шомуротов М.				Деталировка колодцев.(ПГ21-40)	ЧП "MERIDIAN LOYIHA"		
Разраб.		Тохиров И.							

ПГ-41
Ф1500

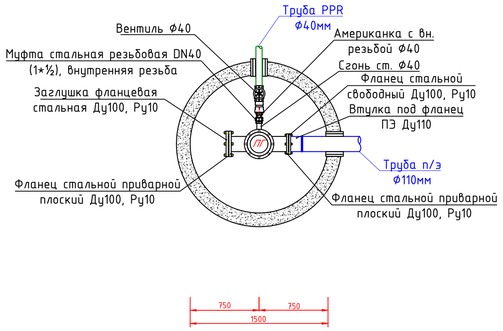

ПГ-42
Ф1500

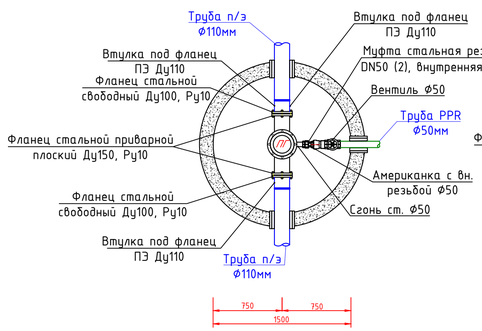

ПГ-43
Ф1500

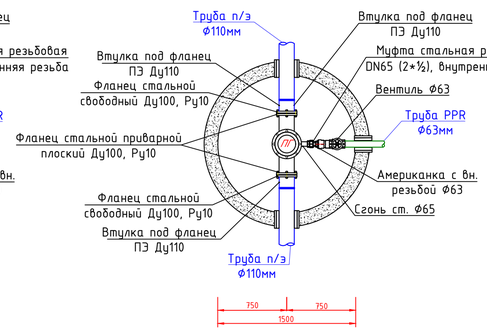

ПГ-44
Ф1500

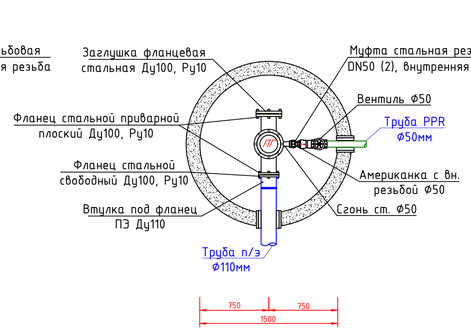

ПГ-45
Ф1500

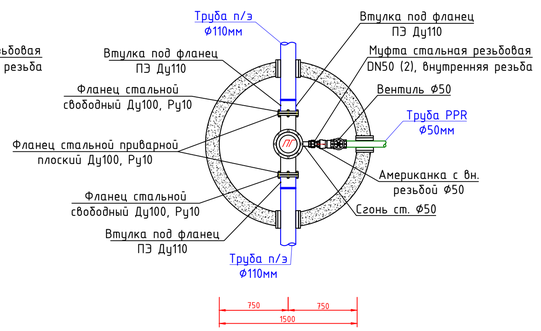

ПГ-46
Ф1500

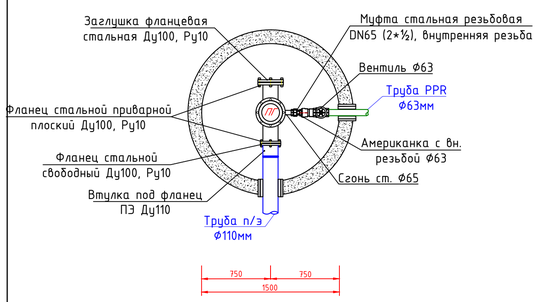

ПГ-47
Ф1500

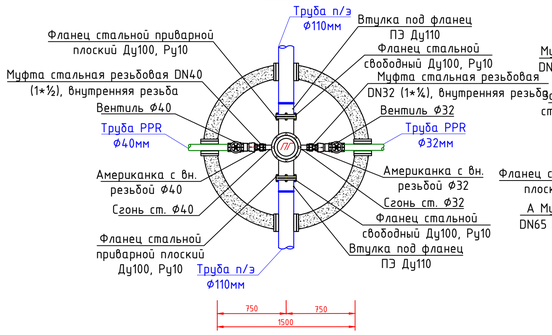

ПГ-48
Ф1500

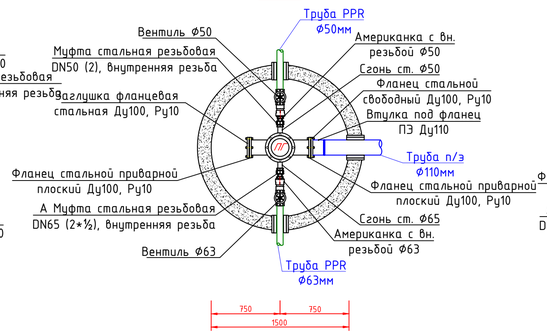

ПГ-49
Ф1500

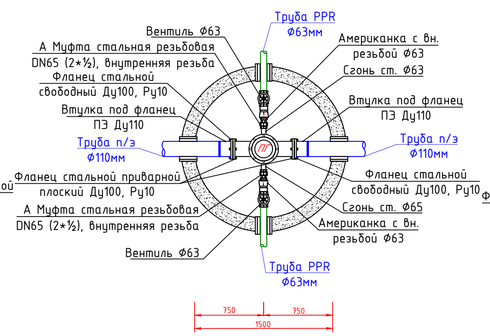

ПГ-50
Ф1500

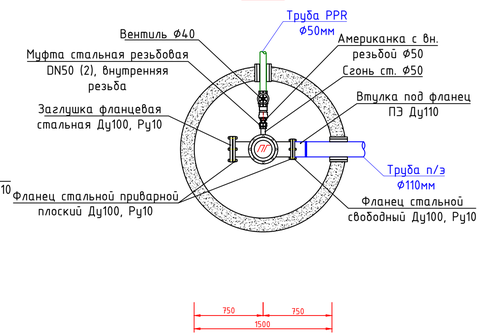

ПГ-51
Ф1500

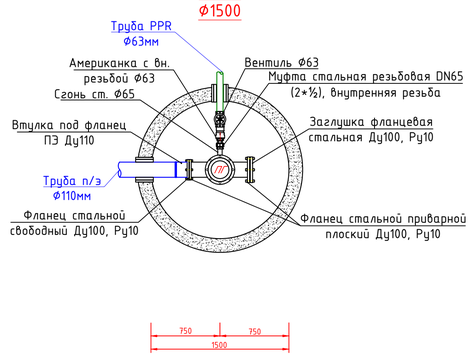

						Заказчик: "O'ZSUVTA'MINOT" AKSIYADORLIK JAMIYATI "SUV TA'MINOTI VA OQOVA SUVOBYEKTLARI QURILISHI BO'YICHA INJINIRING KOMPANIYASI" UNITAR KORXONASI XORAZM VLOYAT HUDUDIY BOSHQARMASI		НВ	
						Хазорасп туманы "Обшар" МФЙда ичимлик сув тармокларини куриш			
Изм.	Кол.уч.	Лист	№ док.	Подпись	Дата				
Директор			Каримов С.			Водопроводных сетей	Стадия	Лист	Листов
Главный инж.			Пулатов Н.				РП	14	53
ГИП			Шомуротов М.						
Н. контр.			Шомуротов М.						
Разраб.			Тохиров И.			Деталировка колодцев.	ЧП "MERIDIAN LOYIHA"		

Продольный профиль В1.1

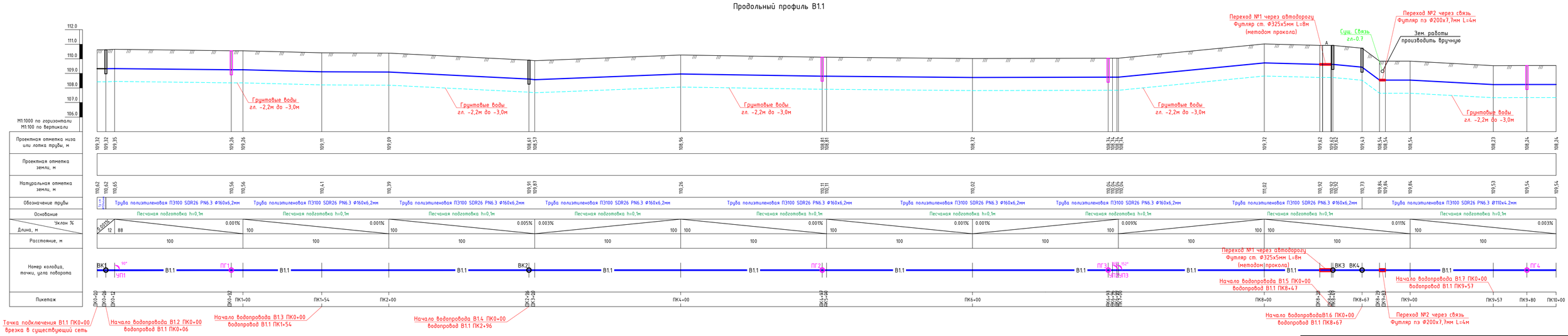

Изм.	Кол.уч.	Лист	№ док.	Подпись	Дата
Директор		Каримов С.			
Главный инж.		Пулатов Н.			
ГИП		Шомуродов М.			
Н. контр.		Шомуродов М.			
Разраб.		Тохиров И.			

Заказчик: "O'ZSUVTAMINOT" AKSIYADORLIK JAMIYATI "SUV TA'MINOTI VA OQOVA SUVOBYEKTLARI QURILISHI BO'YICHA INJINRING KOMPANIYASI" UNITAR KORXONASI XORAZM VILOYAT HUDUDIY BOSHQARMASI

НВ

Хазорасп туман "Обшар" МФЙда ичимлик сув тармокларини куриш

Водопроводных сетей

Стадия	Лист	Листов
РП	15	53

Продольный профиль В1.1 от ПК0+00 до ПК10+00

ЧП "MERIDIAN LOYIHA"

Формат А3 - 297х1110

Продольный профиль В1.1

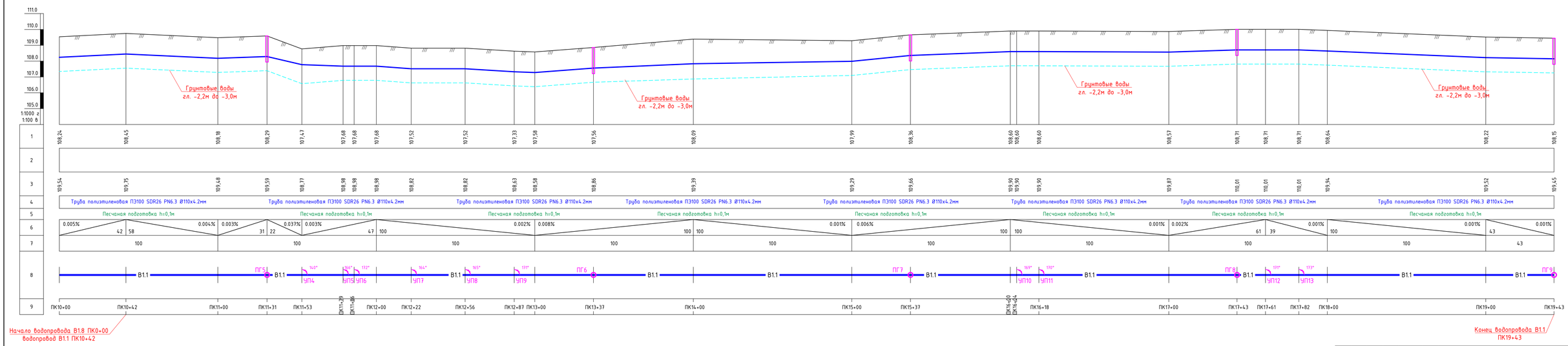

Изм.	Кол.уч.	Лист	№ док.	Подпись	Дата
Директор		Каримов С.			
Главный инж.		Пулатов Н.			
ГИП		Шокуров М.			
Н. контр.		Шокуров М.			
Разраб.		Токиров И.			

Заказчик: "O'ZSUVTA'MINOT" AKSIYADORLIK JAMYATI "SUV TA'MINOTI VA OQOVA SUVOBYEKTLARI QURILISHI BO'YICHA INJINIRING KOMPANIYASI" UNITAR KORXONASI XORAZM VILOYAT HUDUDIY BOSHQARMASI

НВ

Хазорасп туман "Обшар" МФйда ичимлик сув тармокларини куриш

Водопроводных сетей

Стадия	Лист	Листов
РП	16	53

Продольный профиль В1.1
от ПК10+00 до ПК19+43

ЧП "MERIDIAN LOYIHA"

Формат А3 - 297х1050

Продольный профиль В1.2

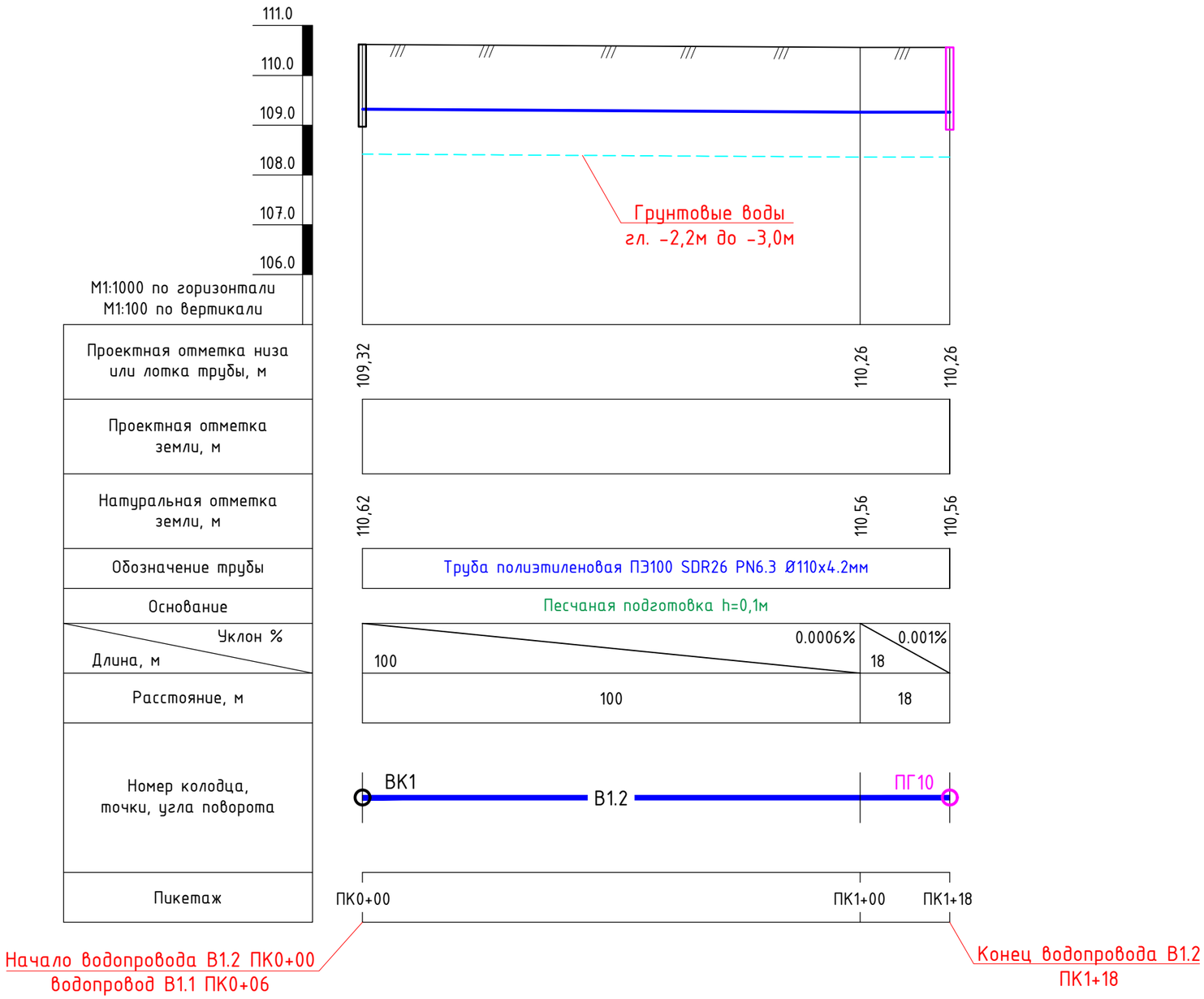

						Заказчик: "O'ZSUVTA'MINOT" AKSIYADORLIK JAMIYATI "SUV TA'MINOTI VA OQOVA SUVOBYEKTLARI QURILISHI BO'YICHA INJINIRING KOMPANIYASI" UNITAR KORXONASI XORAZM VLOYAT HUDUDIY BOSHQARMASI		НВ
						Хазорасп тумани "Овшар" МФЙда ичимлик сув тармокларини куриш		
Изм.	Кол.уч.	Лист	№ док.	Подпись	Дата			
Директор		Каримов С.				Водопроводных сетей	Стадия	Лист	Листов
Главный инж.		Пулатов Н.					РП	17	53
ГИП		Шомуротов М.							
Н. контр.		Шомуротов М.				Продольный профиль В1.2 от ПК0+00 до ПК1+18	ЧП "MERIDIAN LOYIHA"		
Разраб.		Тохиров И.							

Формат А3 - 297х420

Продольный профиль В1.3

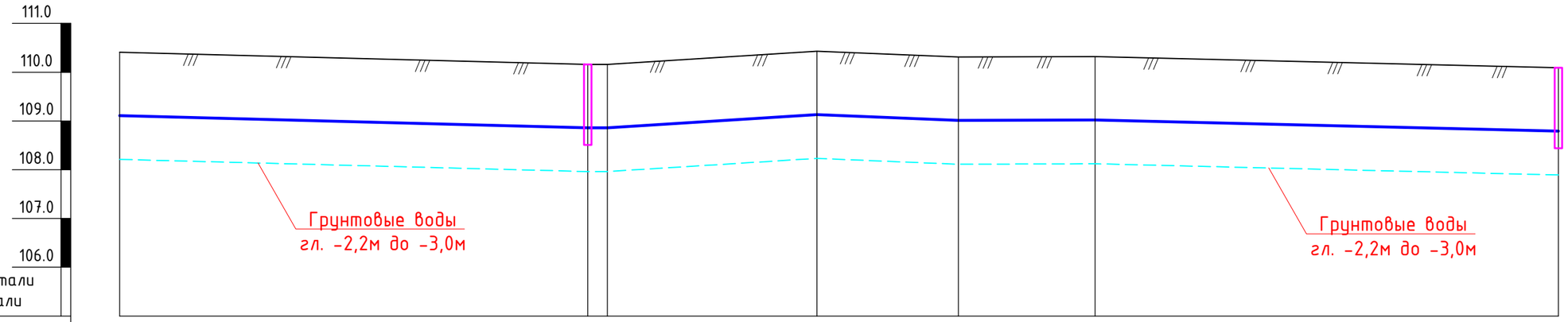

М1:1000 по горизонтали
М1:100 по вертикали

Проектная отметка низа или лотка трубы, м	109,11	108,86 108,86	109,13	109,01	109,02	108,79
Проектная отметка земли, м						
Натуральная отметка земли, м	110,41	110,16 110,16	110,43	110,31	110,32	110,09
Обозначение трубы	Труба полиэтиленовая ПЭ100 SDR26 PN6.3 Ø110х4.2мм		Труба полиэтиленовая ПЭ100 SDR26 PN6.3 Ø110х4.2мм		Труба полиэтиленовая ПЭ100 SDR26 PN6.3 Ø110х4.2мм	
Основание	Песчаная подготовка h=0,1м		Песчаная подготовка h=0,1м		Песчаная подготовка h=0,1м	
Уклон % / Длина, м	0.002% / 100	0.006% / 43	0.004% / 29	0.0003% / 28	0.002% / 95	
Расстояние, м	100		100		95	
Номер колодца, точки, угла поворота	В1.3 ПГ11		170° УП1 В1.3 173° УП2		В1.3 ПГ12	
Пикетаж	ПК0+00	ПК0+96 ПК1+00	ПК1+43	ПК1+72	ПК2+00	ПК2+95

Начало водопровода В1.3 ПК0+00
водопровод В1.1 ПК1+54

Конец водопровода В1.3
ПК2+95

						Заказчик: "O'ZSUVTA'MINOT" AKSIYADORLIK JAMIYATI "SUV TA'MINOTI VA OQOVA SUVOBYEKTLARI QURILISHI BO'YICHA INJINIRING KOMPANIYASI" UNITAR KORXONASI XORAZM VLOYAT HUDUDIY BOSHQARMASI — НВ
Изм.	Кол.уч.	Лист	№ док.	Подпись	Дата	Хазорасп тумани "Овшар" МФЙда ичимлик сув тармокларини куриш
Директор		Каримов С.				Водопроводных сетей — Стадия: РП; Лист: 18; Листов: 53
Главный инж.		Пулатов Н.				
ГИП		Шомуротов М.				
Н. контр.		Шомуротов М.				Продольный профиль В1.3 от ПК0+00 до ПК2+95
Разраб.		Тохиров И.				ЧП "MERIDIAN LOYIHA"

Формат А3 - 297х420

Продольный профиль В1.4

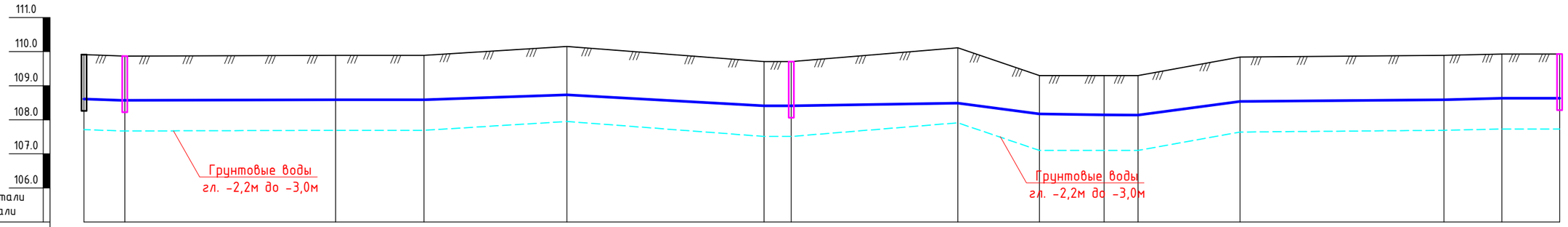

М1:1000 по горизонтали
М1:100 по вертикали

Проектная отметка низа или лотка трубы, м	108,61	108,57	108,59	108,59	108,85	108,41	108,41	108,81	108,00	108,00	108,00	108,54	108,59	108,63	108,63
Проектная отметка земли, м															
Натуральная отметка земли, м	109,91	109,87	109,89	109,89	110,15	109,71	109,71	110,11	109,30	109,30	109,30	109,84	109,89	109,93	109,93
Обозначение трубы	Труба полиэтиленовая ПЭ100 SDR26 PN6.3 Ø110х4.2мм				Труба полиэтиленовая ПЭ100 SDR26 PN6.3 Ø110х4.2мм			Труба полиэтиленовая ПЭ100 SDR26 PN6.3 Ø110х4.2мм				Труба полиэтиленовая ПЭ100 SDR26 PN6.3 Ø110х4.2мм			
Основание	Песчаная подготовка h=0,1м				Песчаная подготовка h=0,1м			Песчаная подготовка h=0,1м				Песчаная подготовка h=0,1м			
Уклон % / Длина, м	0.003% / 11	0.0002% / 89	0.006% / 42	0.007% / 58		0.007% / 57		0.01% / 43	0.005% / 100				0.001% / 34		
Расстояние, м	100		100			100			100				34		
Номер колодца, точки, угла поворота	ВК3	ПГ13	В1.4	170° УП1		172° УП2	В1.4		ПГ14	В1.4	145° УП3	150° УП4	108° УП5	101° УП6	В1.4		169° УП7	ПГ15
Пикетаж	ПК0+00	ПК0+12		ПК0+74	ПК1+00	ПК1+42		ПК2+00	ПК2+08	ПК2+57		ПК2+81	ПК3+00	ПК3+10	ПК3+40		ПК4+00	ПК4+17	ПК4+34

Начало водопровода В1.4 ПК0+00
водопровод В1.1 ПК2+96

Конец водопровода В1.4
ПК4+34

Изм.	Кол.уч.	Лист	№ док.	Подпись	Дата
Директор		Каримов С.			
Главный инж.		Пулатов Н.			
ГИП		Шомуротов М.			
Н. контр.		Шомуротов М.			
Разраб.		Тохиров И.			

Заказчик: "O'ZSUVTA'MINOT" AKSIYADORLIK JAMIYATI "SUV TA'MINOTI VA OQOVA SUVOBYEKTLARI QURILISHI BO'YICHA INJINIRING KOMPANIYASI" UNITAR KORXONASI XORAZM VLOYAT HUDUDIY BOSHQARMASI

НВ

Хазорасп тумани "Овшар" МФЙда ичимлик сув тармокларини куриш

Водопроводных сетей

Стадия	Лист	Листов
РП	19	53

Продольный профиль В1.4
от ПК0+00 до ПК4+34

ЧП "MERIDIAN LOYIHA"

Формат А3 - 297х550

Продольный профиль В1.5

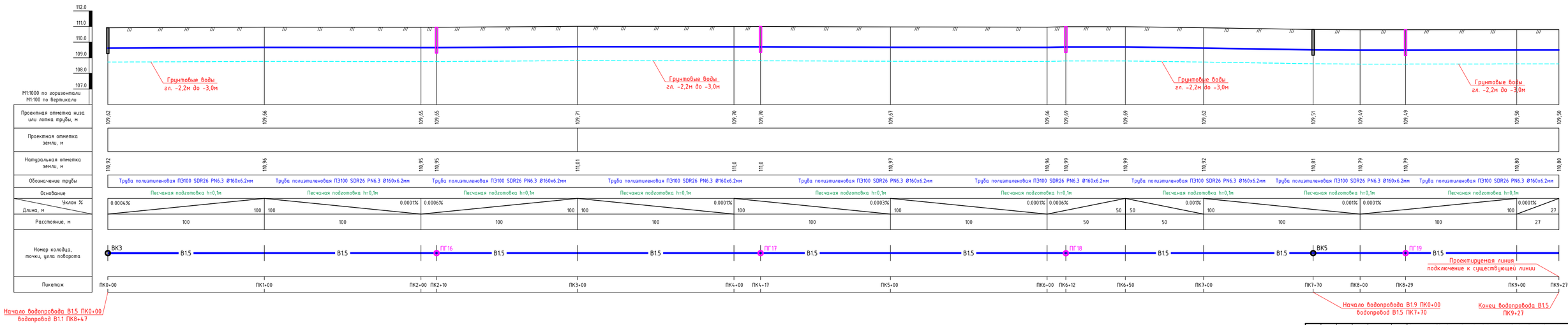

Изм.	Кол.уч.	Лист	№ док.	Подпись	Дата
Директор		Каримов С.			
Главный инж.		Пулатов Н.			
ГИП		Шокуров М.			
Н. контр.		Шокуров М.			
Разраб.		Тохиров Ж.			

Заказчик: "O'ZSUVTA'MINOT" AKSIYADORLIK JAMIYATI "SUV TA'MINOTI VA OQOVA SUVOBYEKTLARI QURILISHI BO'YICHA INJINRING KOMPANYASI" UNITAR KORXONASI XORAZM VLOYAT HUDUDIY BOSHQARMASI

НВ

Хазорасп туманы "Обшар" МФйда ичимлик сув тармокларини куриш

Водопроводных сетей

Стадия	Лист	Листов
РП	20	53

Продольный профиль В1.5
от ПК0+00 до ПК9+27

ЧП "MERIDIAN LOYIHA"

Формат А3 – 297х1050

Продольный профиль В1.6

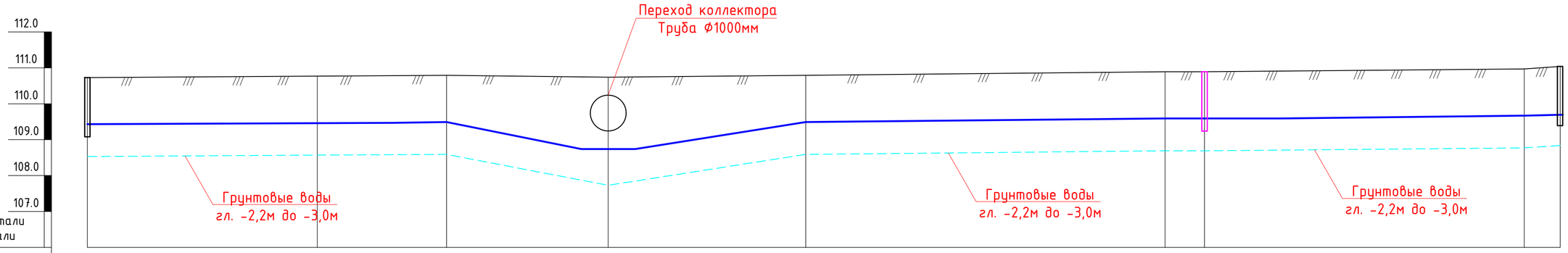

М1:1000 по горизонтали
М1:100 по вертикали

Проектная отметка низа или лотка трубы, м	109,43	109,47	109,49	109,44	109,49	109,59	109,59	109,67	109,74			
Проектная отметка земли, м												
Натуральная отметка земли, м	110,73	110,77	110,79	110,74	110,79	110,89	110,89	110,97	111,04			
Обозначение трубы	Труба полиэтиленовая ПЭ100 SDR26 PN6.3 Ø160х6.2мм		Труба полиэтиленовая ПЭ100 SDR26 PN6.3 Ø160х6.2мм		Труба полиэтиленовая ПЭ100 SDR26 PN6.3 Ø160х6.2мм		Труба полиэтиленовая ПЭ100 SDR26 PN6.3 Ø160х6.2мм					
Основание	Песчаная подготовка h=0,1м		Песчаная подготовка h=0,1м		Песчаная подготовка h=0,1м		Песчаная подготовка h=0,1м					
Уклон % / Длина, м	0.004% / 100		0.001% / 100		0.001% / 100		0.006% / 100		0.007% / 10			
Расстояние, м	100		100		100		100		10			
Номер колодца, точки, угла поворота	ВК6	В1.6		В1.6		В1.6	ПГ20	В1.6	ВК6			
Пикетаж	ПК0+00	ПК0+64	ПК1+00	ПК1+45	ПК2+00	ПК3+00	ПК3+11	ПК4+00	ПК4+10			

Начало водопровода В1.6 ПК0+00
водопровод В1.1 ПК8+87

Начало водопровода В1.11 ПК0+00
водопровод В1.6 ПК0+85

Конец водопровода В1.6 ПК4+10
подключения в существующий сеть

Изм.	Кол.уч.	Лист	№ док.	Подпись	Дата
Директор		Каримов С.			
Главный инж.		Пулатов Н.			
ГИП		Шомуротов М.			
Н. контр.		Шомуротов М.			
Разраб.		Тохиров И.			

Заказчик: "O'ZSUVTA'MINOT" AKSIYADORLIK JAMIYATI "SUV TA'MINOTI VA OQOVA SUVOBYEKTLARI QURILISHI BO'YICHA INJINIRING KOMPANIYASI" UNITAR KORXONASI XORAZM VLOYAT HUDUDIY BOSHQARMASI

НВ

Хазорасп тумани "Овшар" МФЙда ичимлик сув тармокларини куриш

Водопроводных сетей

Стадия	Лист	Листов
РП	21	53

Продольный профиль В1.6
от ПК0+00 до ПК4+10

ЧП "MERIDIAN LOYIHA"

Формат А3 - 297х520

Продольный профиль В1.7

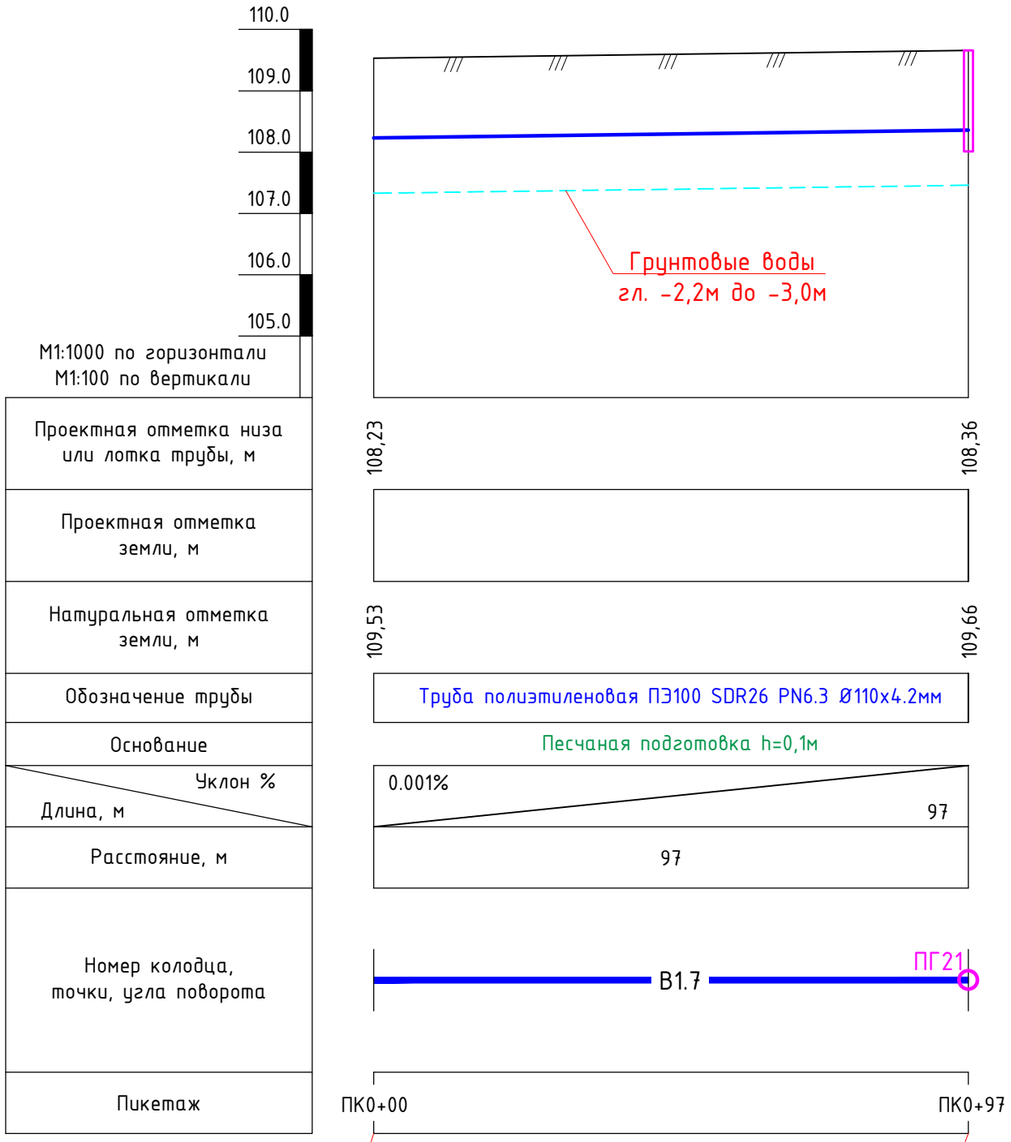

Продольный профиль В1.8

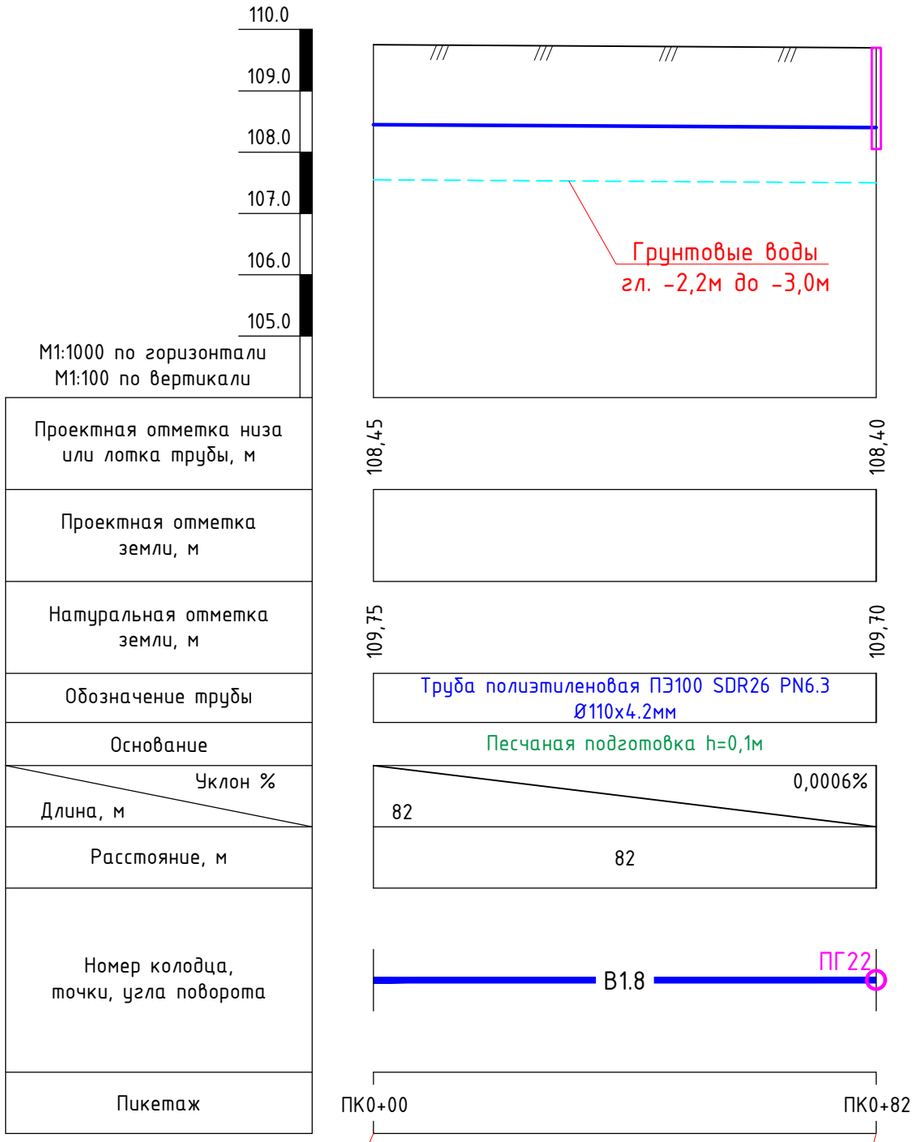

						Заказчик: "O'ZSUVTA'MINOT" AKSIYADORLIK JAMIYATI "SUV TA'MINOTI VA OQOVA SUVOBYEKTLARI QURILISHI BO'YICHA INJINIRING KOMPANIYASI" UNITAR KORXONASI XORAZM VLOYAT HUDUDIY BOSHQARMASI			HB
						Хазорасп тумани "Овшар" МФЙда ичимлик сув тармокларини куриш			
Изм.	Кол.уч.	Лист	№ док.	Подпись	Дата				
Директор		Каримов С.				Водопроводных сетей	Стадия	Лист	Листов
Главный инж.		Пулатов Н.					РП	22	53
ГИП		Шомуротов М.							
Н. контр.		Шомуротов М.				Продольный профиль В1.7 от ПК0+00 до ПК0+97 В1.8 от ПК0+00 до ПК0+82	ЧП "MERIDIAN LOYIHA"		
Разраб.		Тохиров И.							

Формат А3 - 297х420

Продольный профиль В1.9

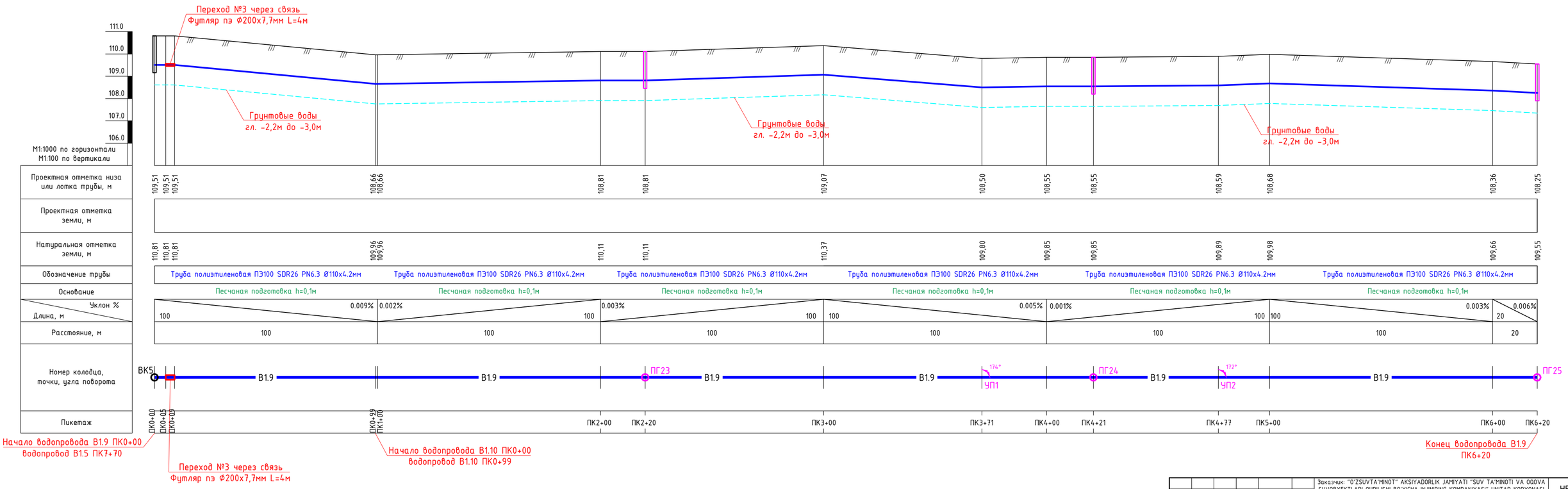

Изм.	Кол.уч.	Лист	№ док.	Подпись	Дата
Директор		Каримов С.			
Главный инж.		Пулатов Н.			
ГИП		Шомуротов М.			
Н. контр.		Шомуротов М.			
Разраб.		Тохиров И.			

Заказчик: "O'ZSUVTA'MINOT" AKSIYADORLIK JAMIYATI "SUV TA'MINOTI VA OQOVA SUVOBYEKTLARI QURILISHI BO'YICHA INJINIRING KOMPANIYASI" UNITAR KORXONASI XORAZM VLOYAT HUDUDIY BOSHQARMASI

НВ

Хазорасп туманн "Овшар" МФЙда ичимлик сув тармокларини куриш

Водопроводных сетей

Стадия	Лист	Листов
РП	23	53

Продольный профиль В1.9
от ПК0+00 до ПК6+20

ЧП "MERIDIAN LOYIHA"

Формат А3 - 297х740

Продольный профиль В1.10

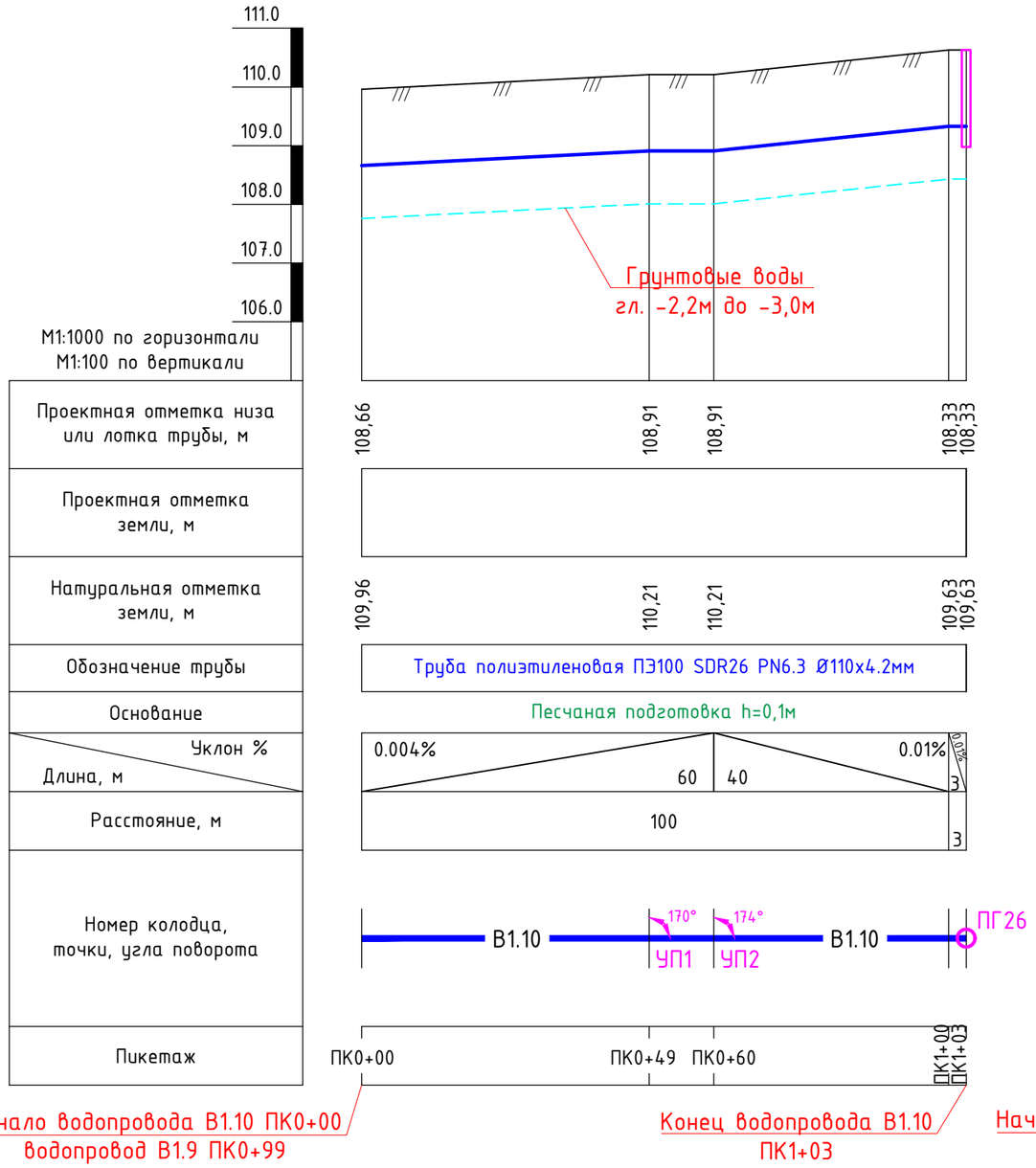

Продольный профиль В1.11

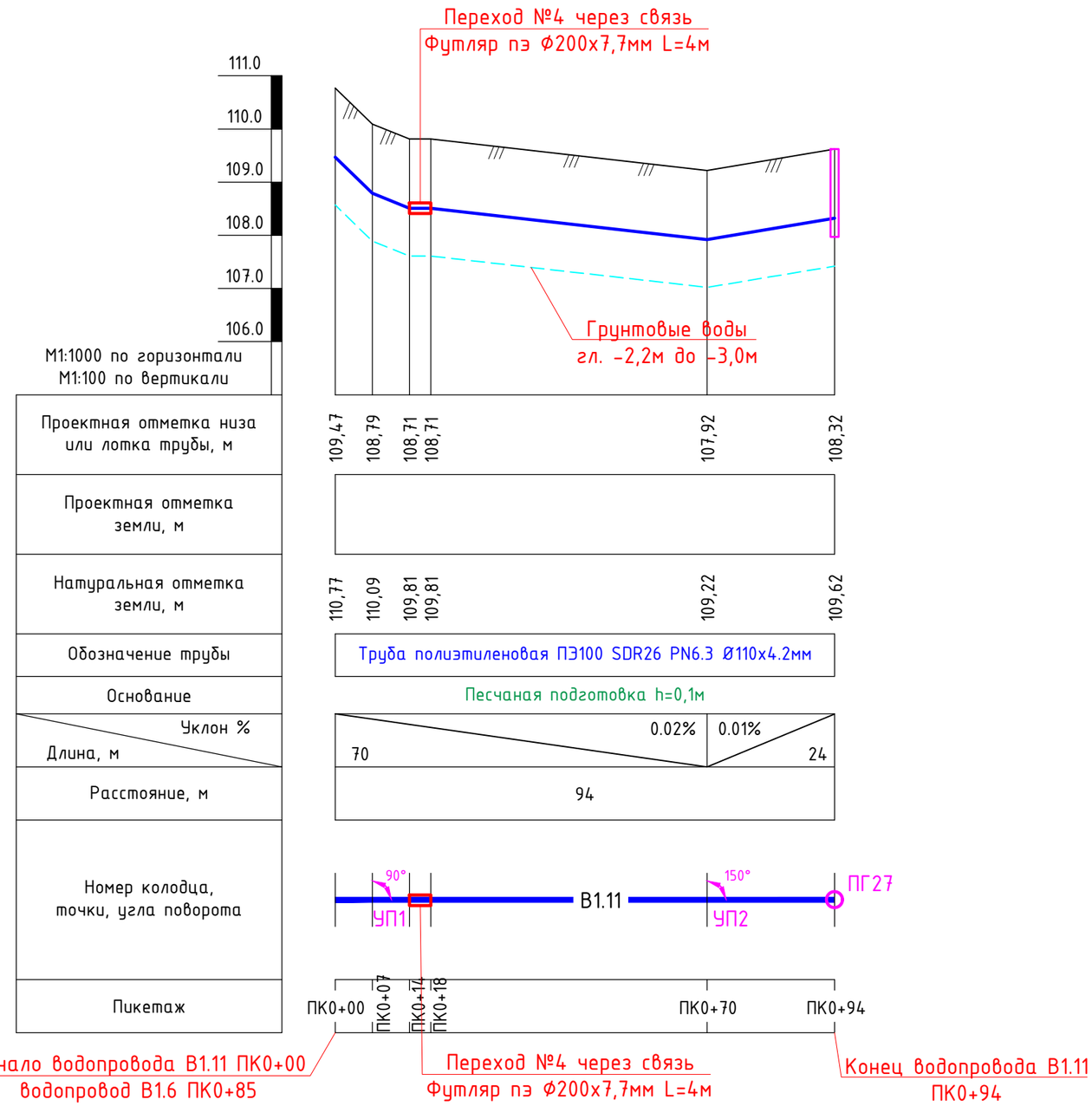

						Заказчик: "O'ZSUVTA'MINOT" AKSIYADORLIK JAMIYATI "SUV TA'MINOTI VA OQOVA SUVOBYEKTLARI QURILISHI BO'YICHA INJINIRING KOMPANIYASI" UNITAR KORXONASI XORAZM VLOYAT HUDUDIY BOSHQARMASI			НВ
						Хазорасп тумани "Овшар" МФЙда ичимлик сув тармокларини куриш			
Изм.	Кол.уч.	Лист	№ док.	Подпись	Дата				
Директор		Каримов С.				Водопроводных сетей	Стадия	Лист	Листов
Главный инж.		Пулатов Н.					РП	24	53
ГИП		Шомуротов М.							
Н. контр.		Шомуротов М.				Продольный профиль В1.10 от ПК0+00 до ПК1+03 В1.11 от ПК0+00 до ПК0+94	ЧП "MERIDIAN LOYIHA"		
Разраб.		Тохиров И.							

Формат А3 - 297х420

Продольный профиль В1.12

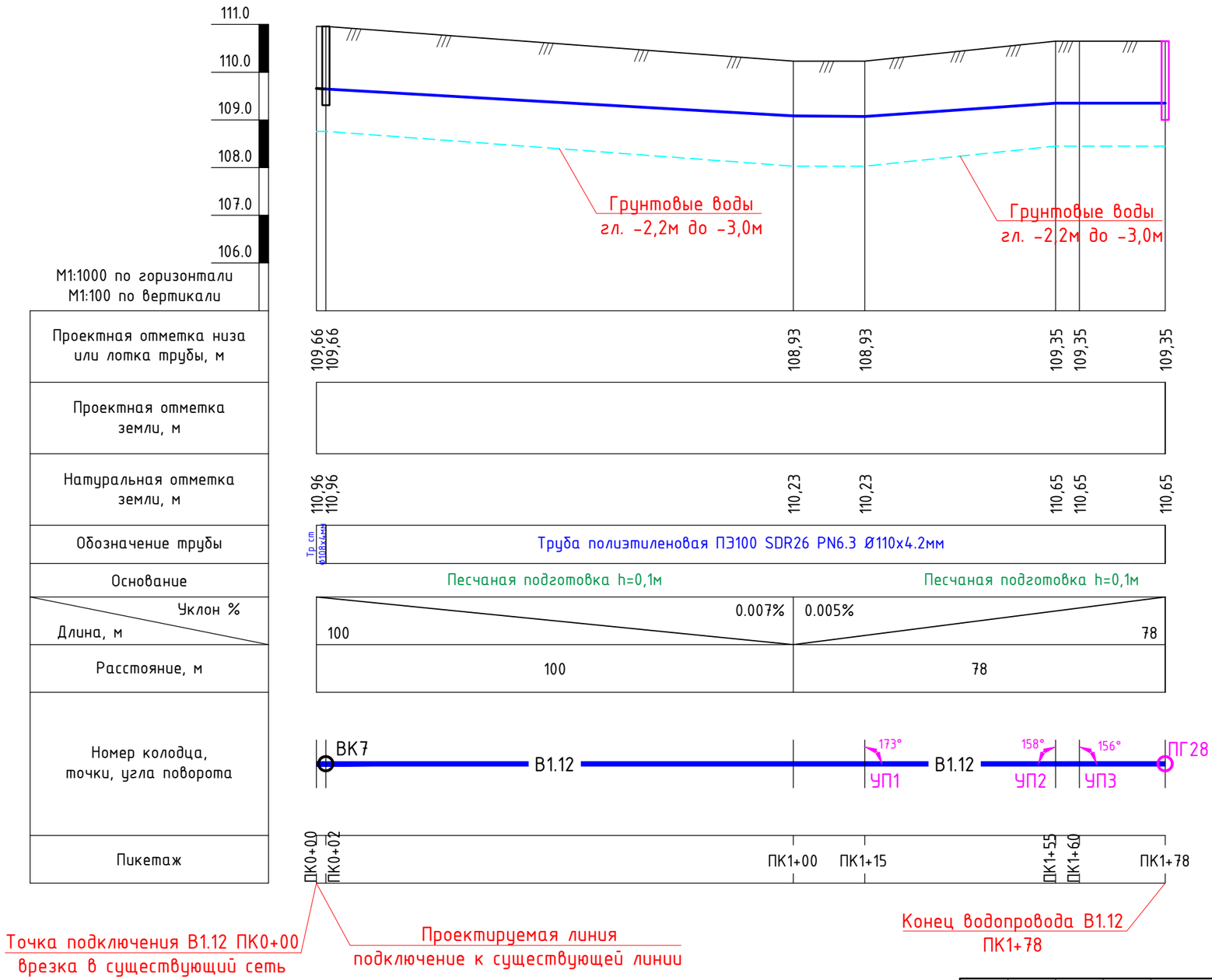

						Заказчик: "O'ZSUVTA'MINOT" AKSIYADORLIK JAMIYATI "SUV TA'MINOTI VA OQOVA SUVOBYEKTLARI QURILISHI BO'YICHA INJINIRING KOMPANIYASI" UNITAR KORXONASI XORAZM VLOYAT HUDUDIY BOSHQARMASI			НВ
						Хазорасп тумани "Овшар" МФЙда ичимлик сув тармокларини куриш			
Изм.	Кол.уч.	Лист	№ док.	Подпись	Дата				
Директор		Каримов С.				Водопроводных сетей	Стадия	Лист	Листов
Главный инж.		Пулатов Н.					РП	25	53
ГИП		Шомуротов М.							
Н. контр.		Шомуротов М.				Продольный профиль В1.12 от ПК0+00 до ПК1+78	ЧП "MERIDIAN LOYIHA"		
Разраб.		Тохиров И.							

Формат А3 - 297х420

Продольный профиль В1.13

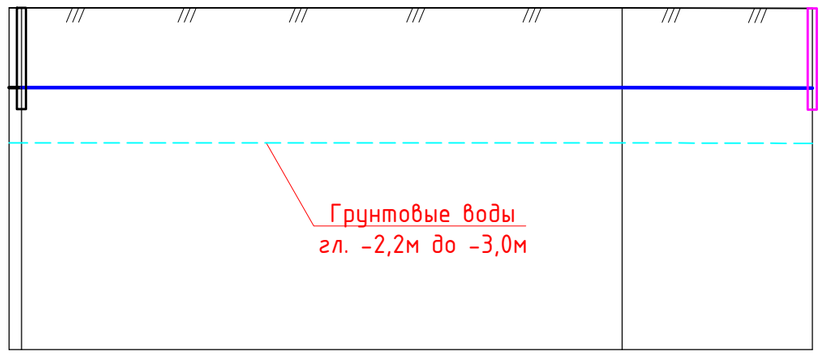

110.0
109.0
108.0
107.0
106.0
105.0

М1:1000 по горизонтали
М1:100 по вертикали

Проектная отметка низа или лотка трубы, м	108,27 108,27 / 108,27 / 108,26
Проектная отметка земли, м	
Натуральная отметка земли, м	109,57 109,57 / 109,57 / 109,56
Обозначение трубы	Труба полиэтиленовая ПЭ100 SDR26 PN6.3 Ø110х4.2мм
Основание	Песчаная подготовка h=0,1м / Песчаная подготовка h=0,1м
Уклон % / Длина, м	0.001% / 100 ; 0.0003% / 31
Расстояние, м	100 / 31
Номер колодца, точки, угла поворота	ВК8 — В1.13 — В1.13 — ПГ29
Пикетаж	ПК0+00 ПК0+02 / ПК1+00 / ПК1+31

Точка подключения В1.13 ПК0+00
врезка в существующий сеть

Проектируемая линия
подключение к существующей линии

Конец водопровода В1.13
ПК1+31

Продольный профиль В1.14

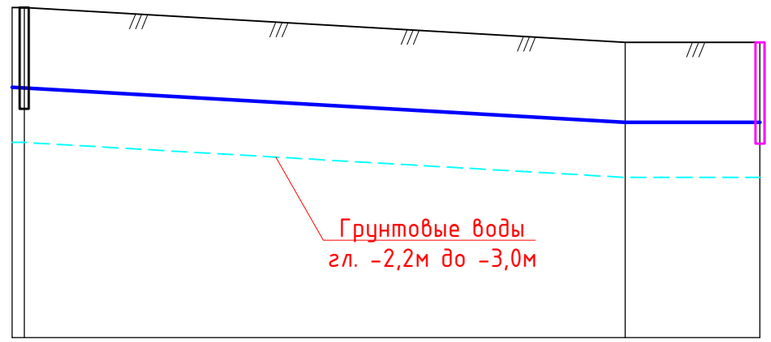

111.0
110.0
109.0
108.0
107.0
106.0

М1:1000 по горизонтали
М1:100 по вертикали

Проектная отметка низа или лотка трубы, м	109,18 109,18 / 108,61 / 108,61
Проектная отметка земли, м	
Натуральная отметка земли, м	110,38 110,38 / 109,81 / 109,81
Обозначение трубы	Труба полиэтиленовая ПЭ100 SDR26 PN6.3 Ø110х4.2мм
Основание	Песчаная подготовка h=0,1м / Песчаная подготовка h=0,1м
Уклон % / Длина, м	0.005% / 100 ; 0.001% / 22
Расстояние, м	100 / 22
Номер колодца, точки, угла поворота	ВК9 — В1.14 — В1.14 — ПГ30
Пикетаж	ПК0+00 ПК0+02 / ПК1+00 / ПК1+22

Проектируемая линия
подключение к существующей линии

Точка подключения В1.14 ПК0+00
врезка в существующий сеть

Конец водопровода В1.14
ПК1+22

Изм.	Кол.уч.	Лист	№ док.	Подпись	Дата
Директор		Каримов С.			
Главный инж.		Пулатов Н.			
ГИП		Шомуротов М.			
Н. контр.		Шомуротов М.			
Разраб.		Тохиров И.			

Заказчик: "O'ZSUVTA'MINOT" AKSIYADORLIK JAMIYATI "SUV TA'MINOTI VA OQOVA SUVOBYEKTLARI QURILISHI BO'YICHA INJINIRING KOMPANIYASI" UNITAR KORXONASI XORAZM VLOYAT HUDUDIY BOSHQARMASI

НВ

Хазорасп тумани "Овшар" МФЙда ичимлик сув тармокларини куриш

Водопроводных сетей

Стадия	Лист	Листов
РП	26	53

Продольный профиль
В1.13 от ПК0+00 до ПК1+31
В1.14 от ПК0+00 до ПК1+22

ЧП "MERIDIAN LOYIHA"

Формат А3 - 297х420

Продольный профиль В1.15

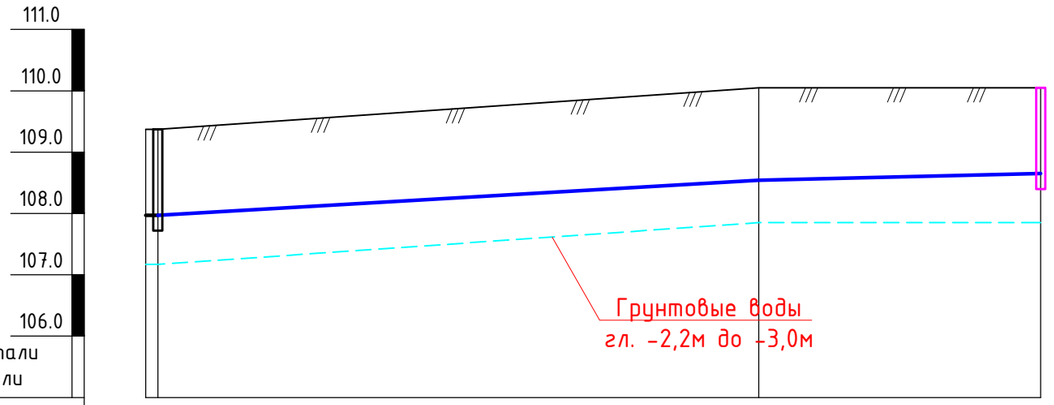

М1:1000 по горизонтали
М1:100 по вертикали

Проектная отметка низа или лотка трубы, м	108,07 108,07	108,75	108,75
Проектная отметка земли, м			
Натуральная отметка земли, м	109,37 109,37	110,05	110,05
Обозначение трубы	Труба полиэтиленовая ПЭ100 SDR26 PN6.3 Ø110х4.2мм		
Основание	Песчаная подготовка h=0,1м	Песчаная подготовка h=0,1м	
Уклон % / Длина, м	0.006% / 100	0.001% / 46	
Расстояние, м	100	46	
Номер колодца, точки, угла поворота	ВК10 — В1.15	В1.15 — ПГ31	
Пикетаж	ПК0+00 ПК0+02	ПК1+00	ПК1+46

Проектируемая линия
подключение к существующей линии

Точка подключения В1.15 ПК0+00
врезка в существующий сеть

Начало водопровода В1.16 ПК0+00
водопровод В1.15 ПК0+02

Конец водопровода В1.15
ПК1+46

						Заказчик: "O'ZSUVTA'MINOT" AKSIYADORLIK JAMIYATI "SUV TA'MINOTI VA OQOVA SUVOBYEKTLARI QURILISHI BO'YICHA INJINIRING KOMPANIYASI" UNITAR KORXONASI XORAZM VLOYAT HUDUDIY BOSHQARMASI		НВ
						Хазорасп тумани "Овшар" МФЙда ичимлик сув тармокларини куриш		
Изм.	Кол.уч.	Лист	№ док.	Подпись	Дата			
Директор		Каримов С.				Водопроводных сетей	Стадия	Лист	Листов
Главный инж.		Пулатов Н.					РП	27	53
ГИП		Шомуротов М.							
Н. контр.		Шомуротов М.				Продольный профиль В1.15 от ПК0+00 до ПК1+46	ЧП "MERIDIAN LOYIHA"		
Разраб.		Тохиров И.							

Формат А3 - 297х420

Продольный профиль В1.16

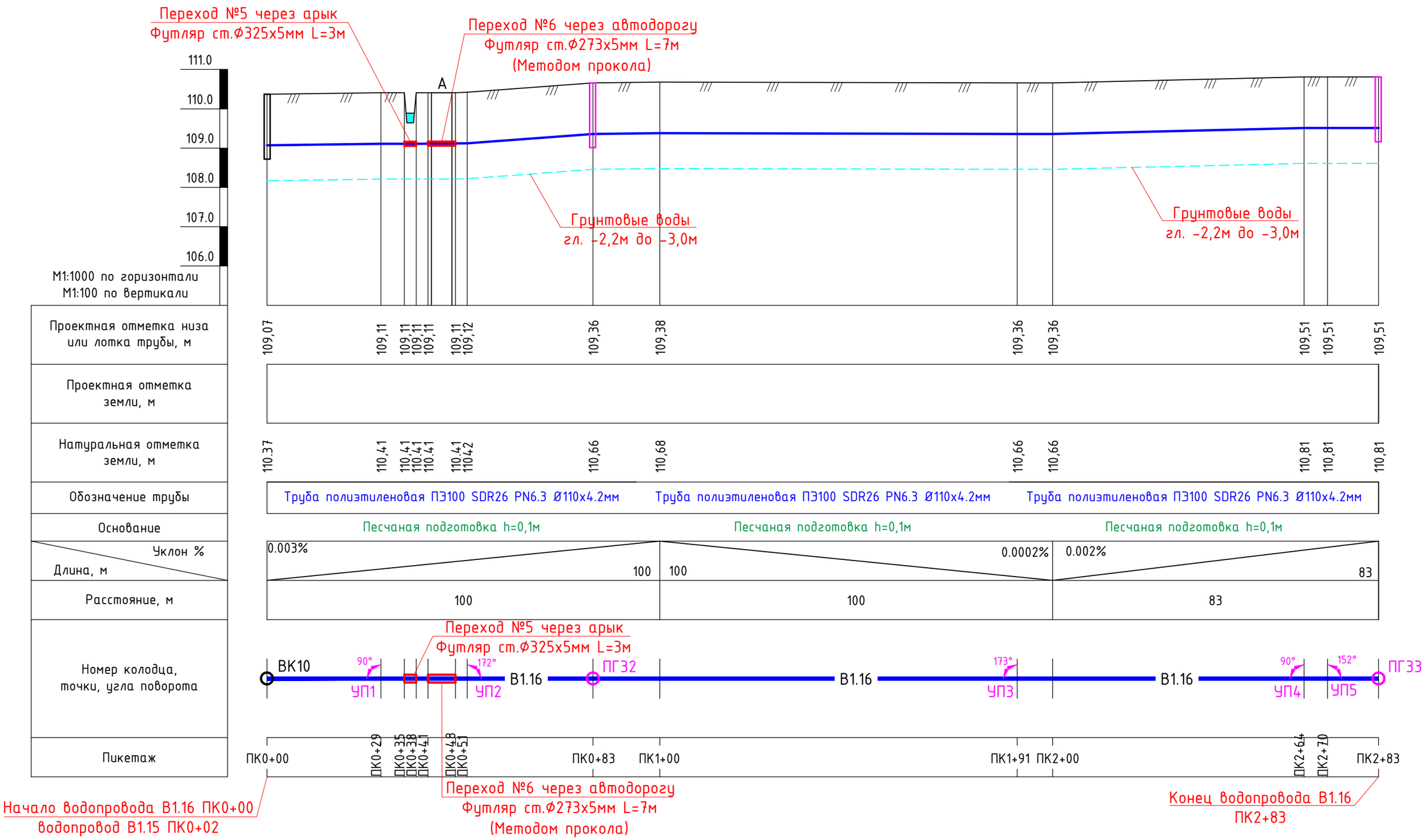

Изм.	Кол.уч.	Лист	№ док.	Подпись	Дата	
Директор		Каримов С.				
Главный инж.		Пулатов Н.				
ГИП		Шомуротов М.				
Н. контр.		Шомуротов М.				
Разраб.		Тохиров И.				

Заказчик: "O'ZSUVTA'MINOT" AKSIYADORLIK JAMIYATI "SUV TA'MINOTI VA OQOVA SUVOBYEKTLARI QURILISHI BO'YICHA INJINIRING KOMPANIYASI" UNITAR KORXONASI XORAZM VLOYAT HUDUDIY BOSHQARMASI

НВ

Хазорасп тумани "Овшар" МФЙда ичимлик сув тармокларини куриш

Водопроводных сетей

Стадия	Лист	Листов
РП	28	53

Продольный профиль В1.16
от ПК0+00 до ПК2+83

ЧП "MERIDIAN LOYIHA"

Формат А3 - 297х420

Продольный профиль В1.17

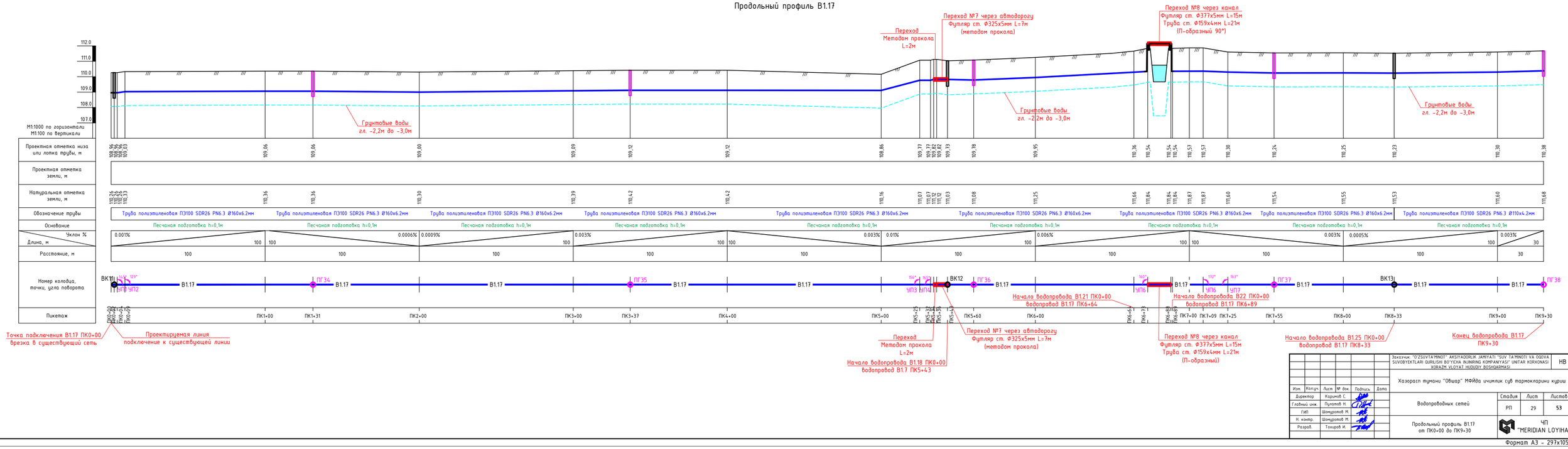

Изм.	Кол.уч.	Лист	№ док.	Подпись	Дата
Директор		Каримов С.			
Главный инж.		Пулатов Н.			
ГИП		Шокуров М.			
Н. контр.		Шокуров М.			
Разраб.		Токиров Ж.			

Заказчик: "O'ZSUVTA'MINOT" AKSIYADORLIK JAMIYATI "SUV TA'MINOTI VA OQOVA SUVOBYEKTLARI QURILISHI BO'YICHA INJINRING KOMPANYASI" UNITAR KORXONASI XORAZM VLOYAT HUDUDIY BOSHQARMASI

НВ

Хазорасп туманы "Обшар" МФйда ичимлик сув тармокларини куриш

Водопроводных сетей

Стадия	Лист	Листов
РП	29	53

Продольный профиль В1.17
от ПК0+00 до ПК9+30

ЧП "MERIDIAN LOYIHA"

Формат А3 - 297х1050

Продольный профиль В1.18

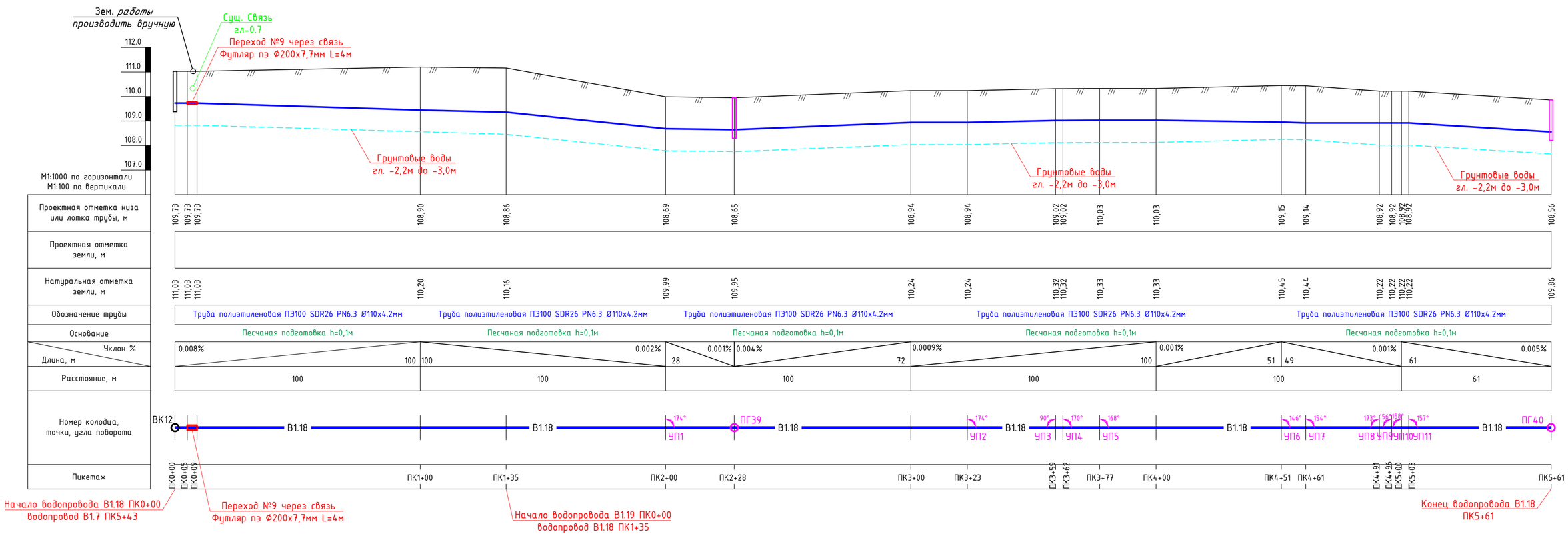

Изм.	Кол.уч.	Лист	№ док.	Подпись	Дата	
Директор		Каримов С.				
Главный инж.		Пулатов Н.				
ГИП		Шомуротов М.				
Н. контр.		Шомуротов М.				
Разраб.		Тохиров И.				

Заказчик: "O'ZSUVTA'MINOT" AKSIYADORLIK JAMIYATI "SUV TA'MINOTI VA OQOVA SUVOBYEKTLARI QURILISHI BO'YICHA INJINIRING KOMPANIYASI" UNITAR KORXONASI XORAZM VLOYAT HUDUDIY BOSHQARMASI

НВ

Хазорасп тумани "Овшар" МФЙда ичимлик сув тармокларини куриш

Водопроводных сетей

Стадия	Лист	Листов
РП	30	53

Продольный профиль В1.18
от ПК0+00 до ПК5+61

ЧП "MERIDIAN LOYIHA"

Формат А3 - 297х700

Продольный профиль В1.19

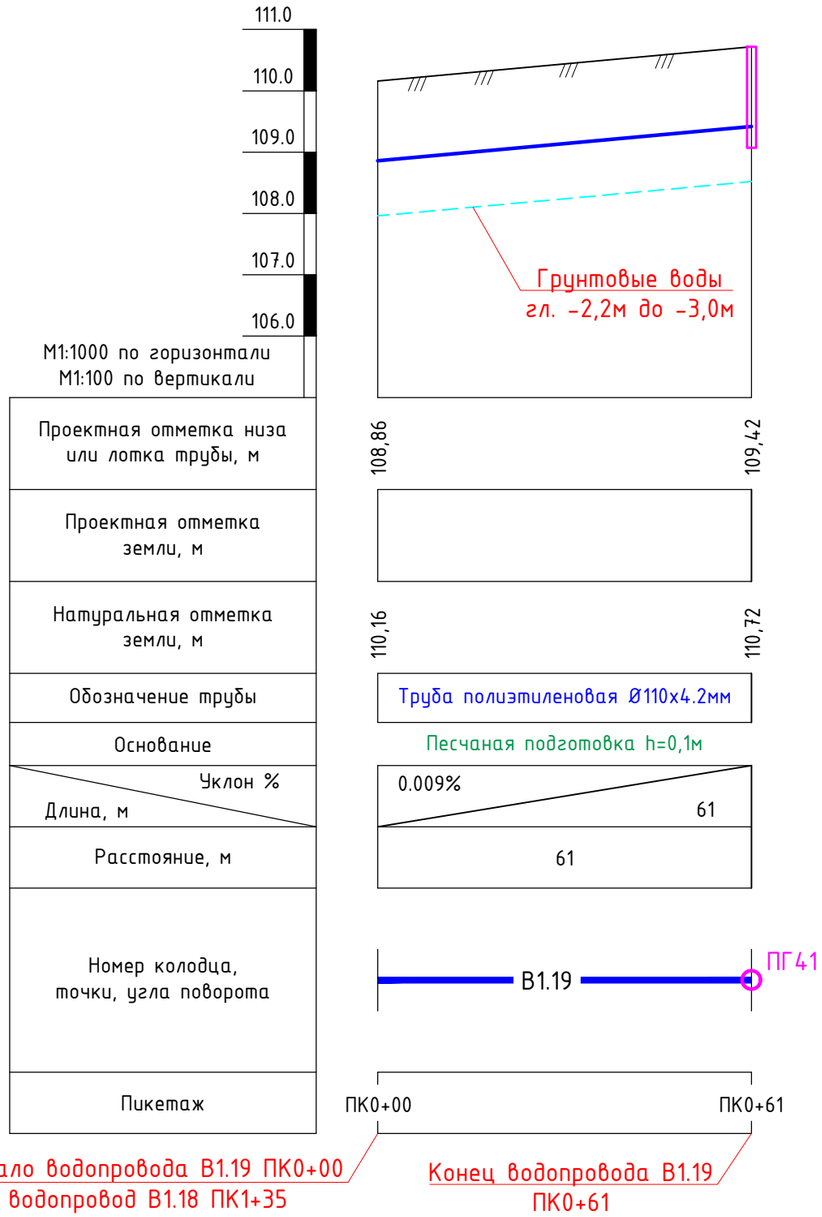

Продольный профиль В1.20

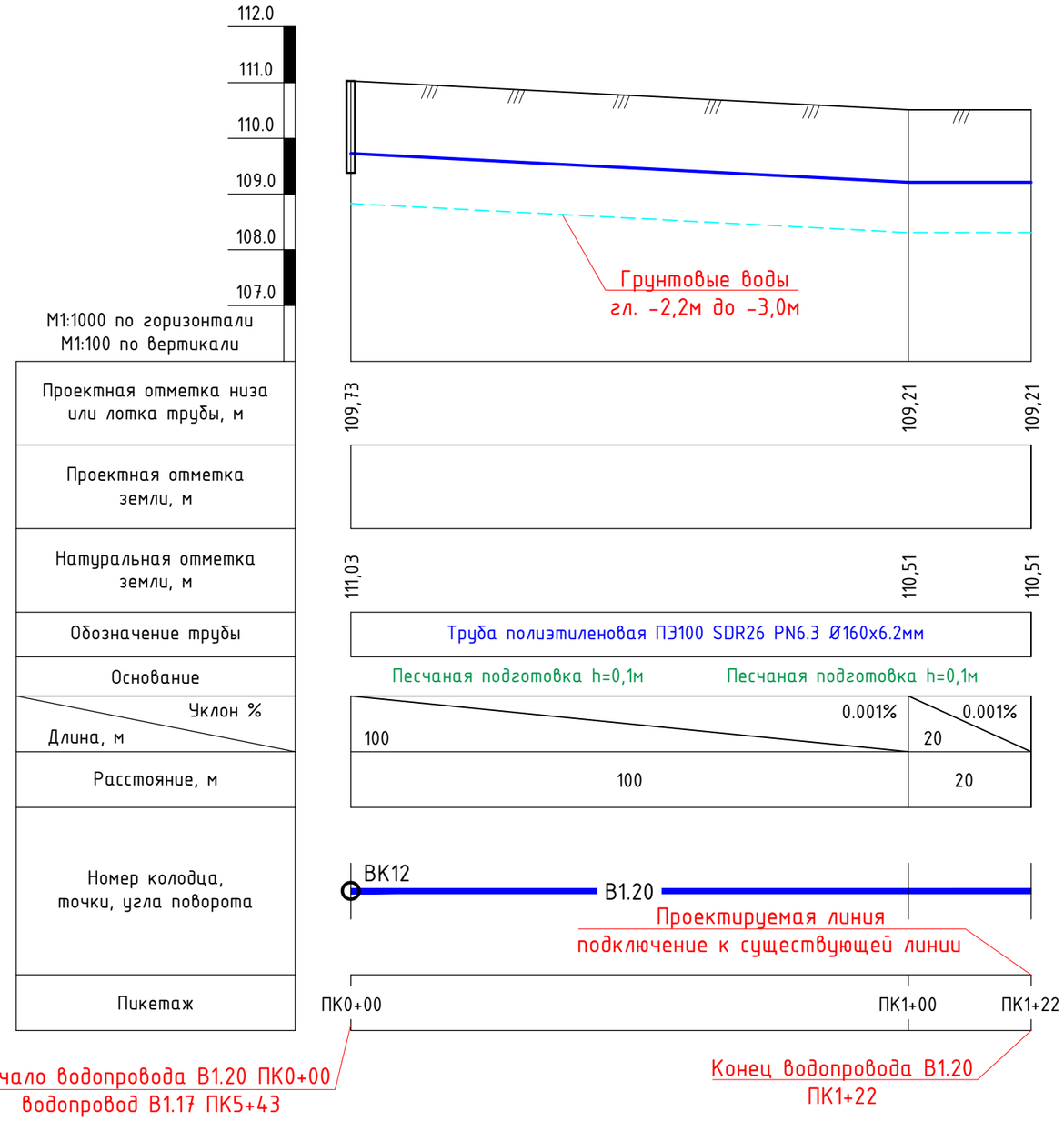

						Заказчик: "O'ZSUVTA'MINOT" AKSIYADORLIK JAMIYATI "SUV TA'MINOTI VA OQOVA SUVOBYEKTLARI QURILISHI BO'YICHA INJINIRING KOMPANIYASI" UNITAR KORXONASI XORAZM VLOYAT HUDUDIY BOSHQARMASI			НВ
						Хазорасп тумани "Овшар" МФЙда ичимлик сув тармокларини куриш			
Изм.	Кол.уч.	Лист	№ док.	Подпись	Дата				
Директор		Каримов С.				Водопроводных сетей	Стадия	Лист	Листов
Главный инж.		Пулатов Н.					РП	31	53
ГИП		Шомуротов М.							
Н. контр.		Шомуротов М.				Продольный профиль В1.19 от ПК0+00 до ПК0+61 В1.20 от ПК0+00 до ПК1+22	ЧП "MERIDIAN LOYIHA"		
Разраб.		Тохиров И.							

Формат А3 - 297х420

Продольный профиль В1.21

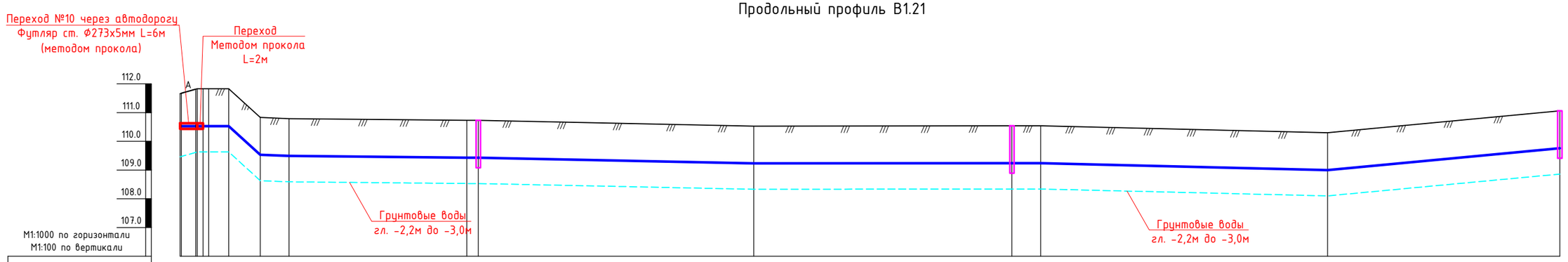

М1:1000 по горизонтали
М1:100 по вертикали

Проектная отметка низа или лотка трубы, м	110,36	110,53	110,53	110,53	110,53	109,53	109,49	109,43	109,43	109,23	109,24	109,24	109,00	109,76
Проектная отметка земли, м														
Натуральная отметка земли, м	111,66	111,83	111,83	111,83	111,83	110,83	110,79	110,73	110,73	110,53	110,54	110,54	110,30	111,06
Обозначение трубы	Труба полиэтиленовая ПЭ100 SDR26 PN6.3 Ø110х4.2мм							Труба полиэтиленовая ПЭ100 SDR26 PN6.3 Ø110х4.2мм			Труба полиэтиленовая ПЭ100 SDR26 PN6.3 Ø110х4.2мм		Труба полиэтиленовая ПЭ100 SDR26 PN6.3 Ø110х4.2мм				Труба полиэтиленовая ПЭ100 SDR26 PN6.3 Ø110х4.2мм				Труба полиэтиленовая ПЭ100 SDR26 PN6.3 Ø110х4.2мм		
Основание	Песчаная подготовка h=0,1м							Песчаная подготовка h=0,1м			Песчаная подготовка h=0,1м						Песчаная подготовка h=0,1м				Песчаная подготовка h=0,1м		
Уклон %	0.01%			0.01%				0.002%			0.0001%				0.002%		0.009%						
Длина, м	17			83				100			100				100		81						
Расстояние, м	100							100			100				100		81						
Номер колодца, точки, угла поворота	УП1	УП2	УП3	УП4	В1.21			ПГ42	В1.21		В1.21		ПГ43	В1.21			В1.21				ПГ44		
Пикетаж	ПК0+00	ПК0+06	ПК0+08	ПК0+10	ПК0+17	ПК0+28	ПК0+38	ПК1+00	ПК1+04	ПК2+00	ПК2+90	ПК3+00	ПК4+00	ПК4+81

Углы поворота: 134° (УП1), 151° (УП2), 169° (УП3), 168° (УП4)

Начало водопровода В1.21 ПК0+00
водопровод В1.17 ПК6+64

Переход
Методом прокола
L=2м

Переход №10 через автодорогу
Футляр ст. Ф273х5мм L=6м
(методом прокола)

Конец водопровода В1.21
ПК4+81

Изм.	Кол.уч.	Лист	№ док.	Подпись	Дата
Директор		Каримов С.			
Главный инж.		Пулатов Н.			
ГИП		Шомуротов М.			
Н. контр.		Шомуротов М.			
Разраб.		Тохиров И.			

Заказчик: "O'ZSUVTA'MINOT" AKSIYADORLIK JAMIYATI "SUV TA'MINOTI VA OQOVA SUVOBYEKTLARI QURILISHI BO'YICHA INJINIRING KOMPANIYASI" UNITAR KORXONASI XORAZM VLOYAT HUDUDIY BOSHQARMASI

НВ

Хазорасп тумани "Овшар" МФЙда ичимлик сув тармокларини куриш

Водопроводных сетей

Стадия	Лист	Листов
РП	32	53

Продольный профиль В1.21
от ПК0+00 до ПК4+81

ЧП
"MERIDIAN LOYIHA"

Формат А3 - 297х630

Продольный профиль В1.22

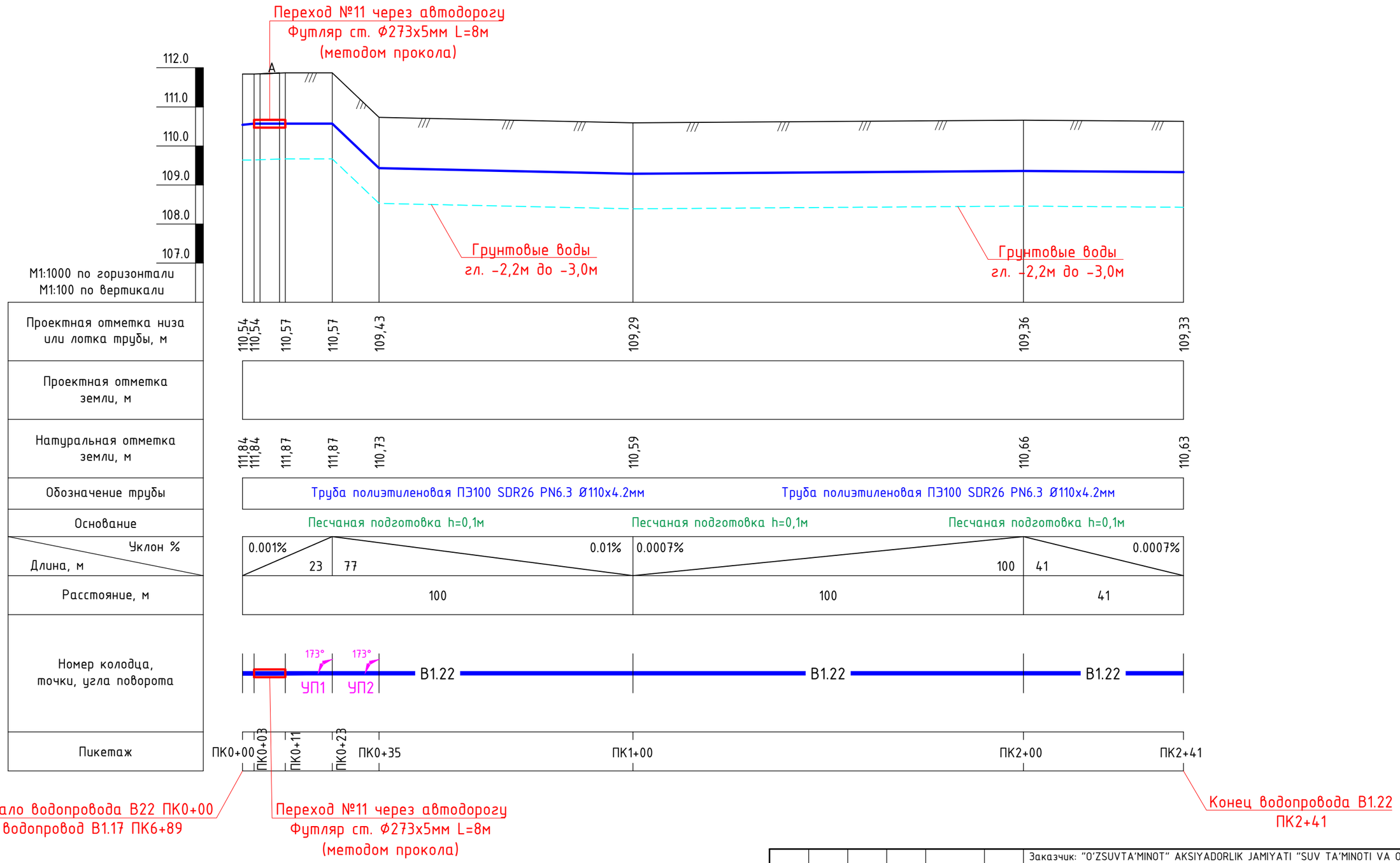

Изм.	Кол.уч.	Лист	№ док.	Подпись	Дата
Директор		Каримов С.			
Главный инж.		Пулатов Н.			
ГИП		Шомуротов М.			
Н. контр.		Шомуротов М.			
Разраб.		Тохиров И.			

Заказчик: "O'ZSUVTA'MINOT" AKSIYADORLIK JAMIYATI "SUV TA'MINOTI VA OQOVA SUVOBYEKTLARI QURILISHI BO'YICHA INJINIRING KOMPANIYASI" UNITAR KORXONASI XORAZM VLOYAT HUDUDIY BOSHQARMASI

НВ

Хазорасп тумани "Овшар" МФЙда ичимлик сув тармокларини куриш

Водопроводных сетей

Стадия	Лист	Листов
РП	33	53

Продольный профиль В1.22
от ПК0+00 до ПК2+41

ЧП "MERIDIAN LOYIHA"

Формат А3 - 297х420

Продольный профиль В1.23

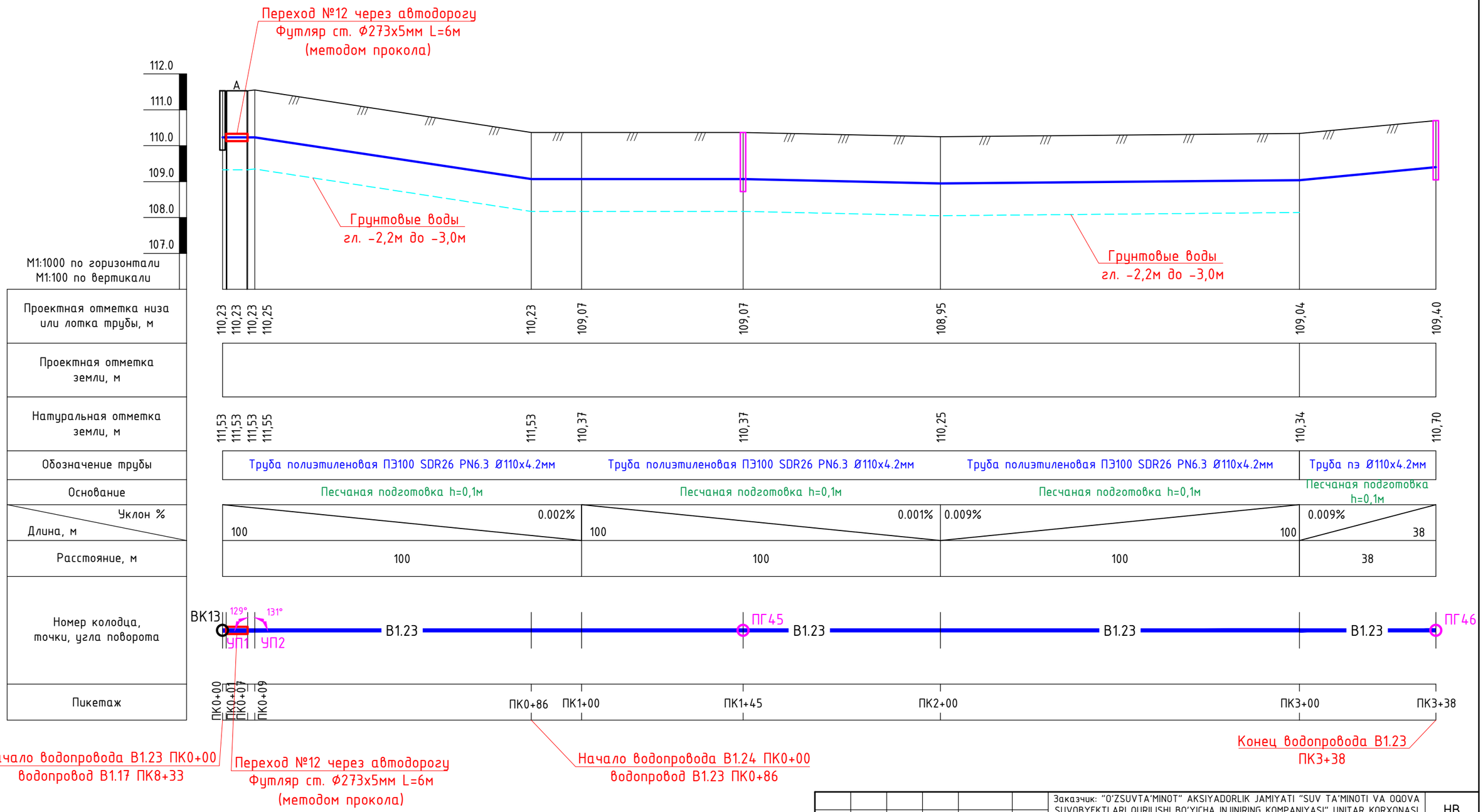

Изм.	Кол.уч.	Лист	№ док.	Подпись	Дата
Директор		Каримов С.			
Главный инж.		Пулатов Н.			
ГИП		Шомуротов М.			
Н. контр.		Шомуротов М.			
Разраб.		Тохиров И.			

Заказчик: "O'ZSUVTA'MINOT" AKSIYADORLIK JAMIYATI "SUV TA'MINOTI VA OQOVA SUVOBYEKTLARI QURILISHI BO'YICHA INJINIRING KOMPANIYASI" UNITAR KORXONASI XORAZM VLOYAT HUDUDIY BOSHQARMASI

НВ

Хазорасп тумани "Овшар" МФЙда ичимлик сув тармокларини куриш

Водопроводных сетей

Стадия	Лист	Листов
РП	34	53

Продольный профиль В1.23
от ПК0+00 до ПК3+38

ЧП "MERIDIAN LOYIHA"

Формат А3 - 297х450

Продольный профиль В1.24

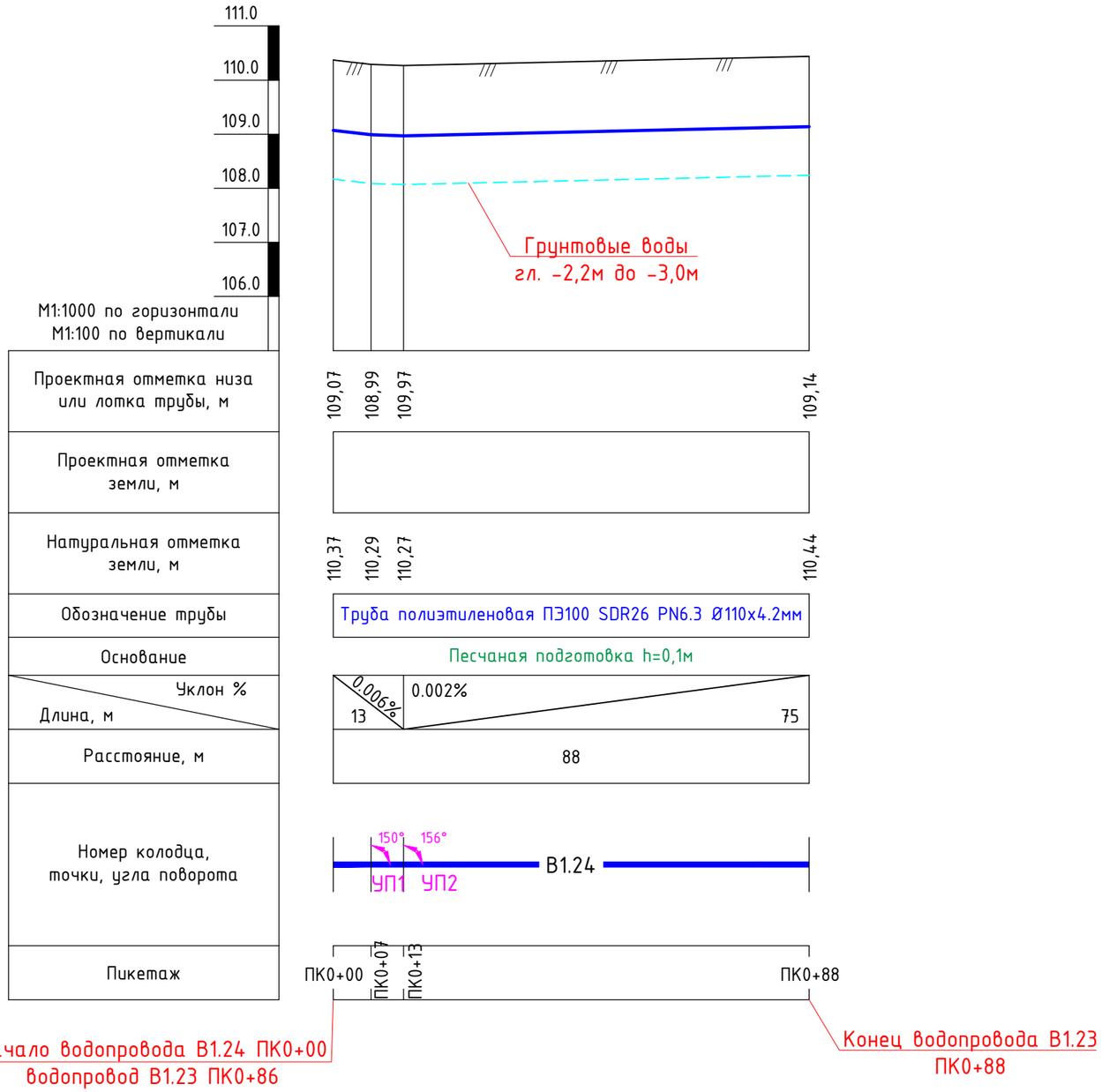

						Заказчик: "O'ZSUVTA'MINOT" AKSIYADORLIK JAMIYATI "SUV TA'MINOTI VA OQOVA SUVOBYEKTLARI QURILISHI BO'YICHA INJINIRING KOMPANIYASI" UNITAR KORXONASI XORAZM VLOYAT HUDUDIY BOSHQARMASI			НВ
						Хазорасп тумани "Овшар" МФЙда ичимлик сув тармокларини куриш			
Изм.	Кол.уч.	Лист	№ док.	Подпись	Дата				
Директор		Каримов С.				Водопроводных сетей	Стадия	Лист	Листов
Главный инж.		Пулатов Н.					РП	35	53
ГИП		Шомуротов М.							
Н. контр.		Шомуротов М.				Продольный профиль В1.24 от ПК0+00 до ПК0+88	ЧП "MERIDIAN LOYIHA"		
Разраб.		Тохиров И.							

Формат А3 - 297х420

Продольный профиль В1.25

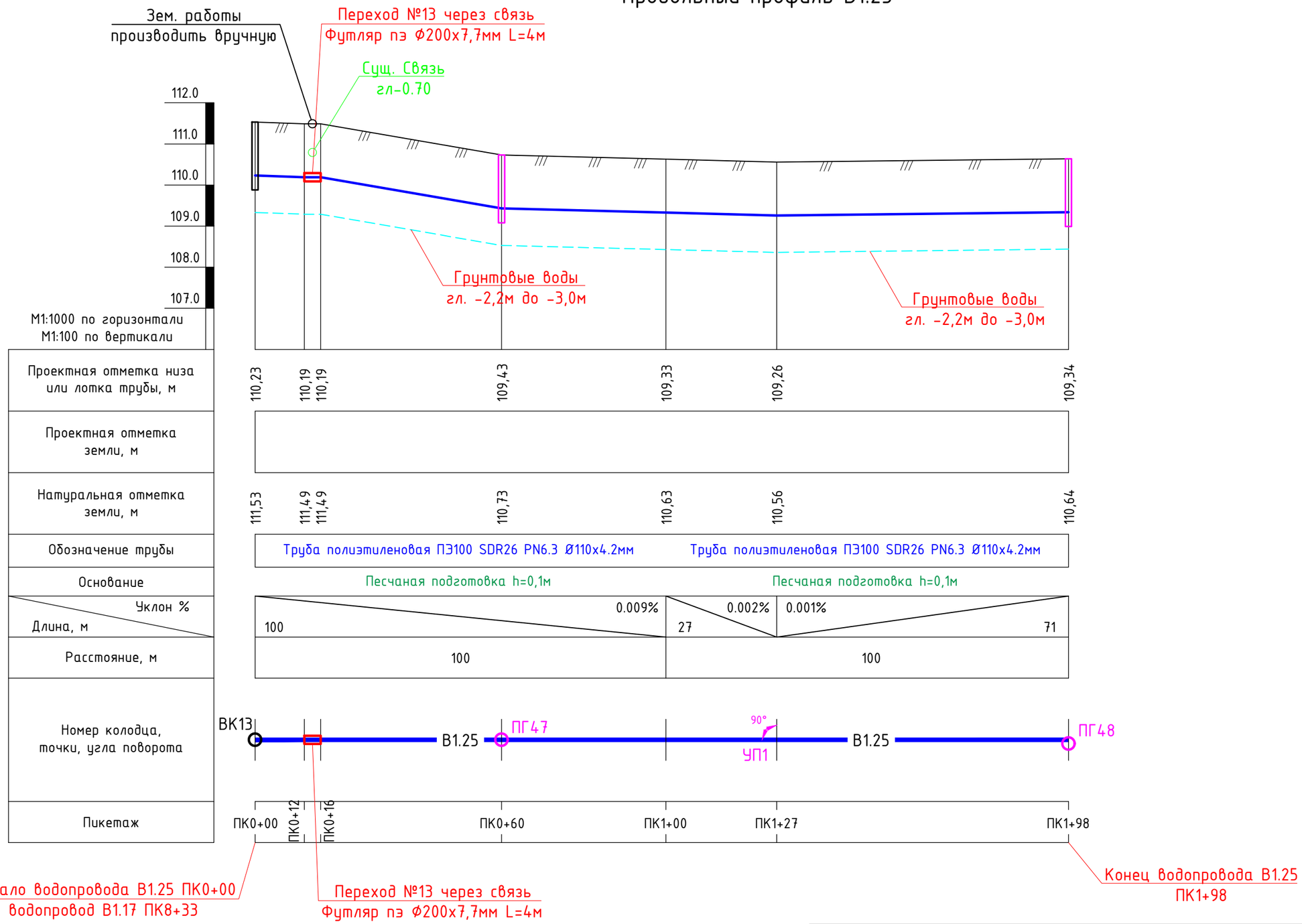

Изм.	Кол.уч.	Лист	№ док.	Подпись	Дата
Директор		Каримов С.			
Главный инж.		Пулатов Н.			
ГИП		Шомуротов М.			
Н. контр.		Шомуротов М.			
Разраб.		Тохиров И.			

Заказчик: "O'ZSUVTA'MINOT" AKSIYADORLIK JAMIYATI "SUV TA'MINOTI VA OQOVA SUVOBYEKTLARI QURILISHI BO'YICHA INJINIRING KOMPANIYASI" UNITAR KORXONASI XORAZM VLOYAT HUDUDIY BOSHQARMASI

НВ

Хазорасп тумани "Овшар" МФЙда ичимлик сув тармокларини куриш

Водопроводных сетей

Стадия	Лист	Листов
РП	36	53

Продольный профиль В1.25
от ПК0+00 до ПК1+98

ЧП "MERIDIAN LOYIHA"

Формат А3 - 297х420

Продольный профиль В1.26

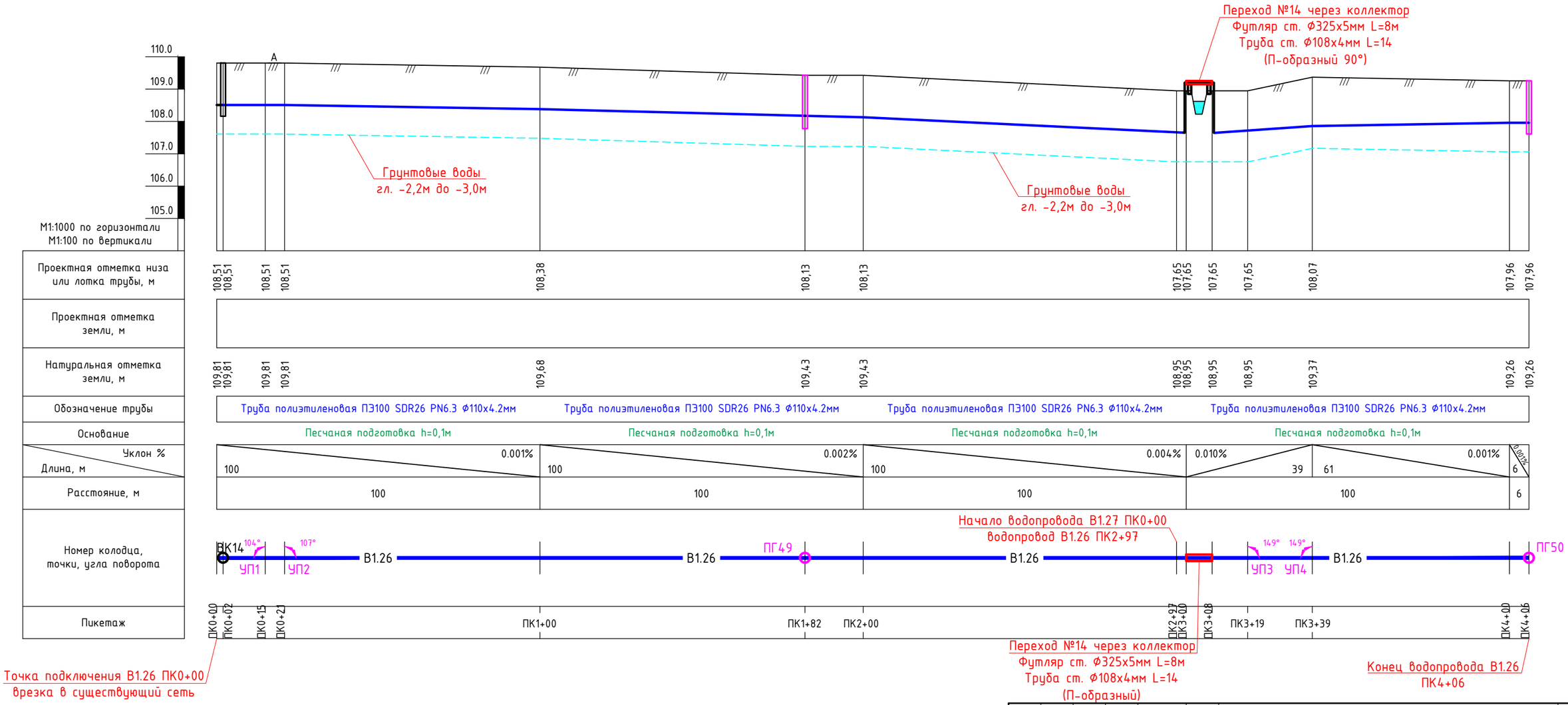

Изм.	Кол.уч.	Лист	№ док.	Подпись	Дата
Директор		Каримов С.			
Главный инж.		Пулатов Н.			
ГИП		Шомуротов М.			
Н. контр.		Шомуротов М.			
Разраб.		Тохиров И.			

Заказчик: "O'ZSUVTA'MINOT" AKSIYADORLIK JAMIYATI "SUV TA'MINOTI VA OQOVA SUVOBYEKTLARI QURILISHI BO'YICHA INJINIRING KOMPANIYASI" UNITAR KORXONASI XORAZM VLOYAT HUDUDIY BOSHQARMASI

НВ

Хазорасп тумани "Овшар" МФЙда ичимлик сув тармокларини куриш

Водопроводных сетей

Стадия	Лист	Листов
РП	37	53

Продольный профиль В1.26
от ПК0+00 до ПК4+06

ЧП "MERIDIAN LOYIHA"

Формат А3 – 297х630

Продольный профиль В1.27

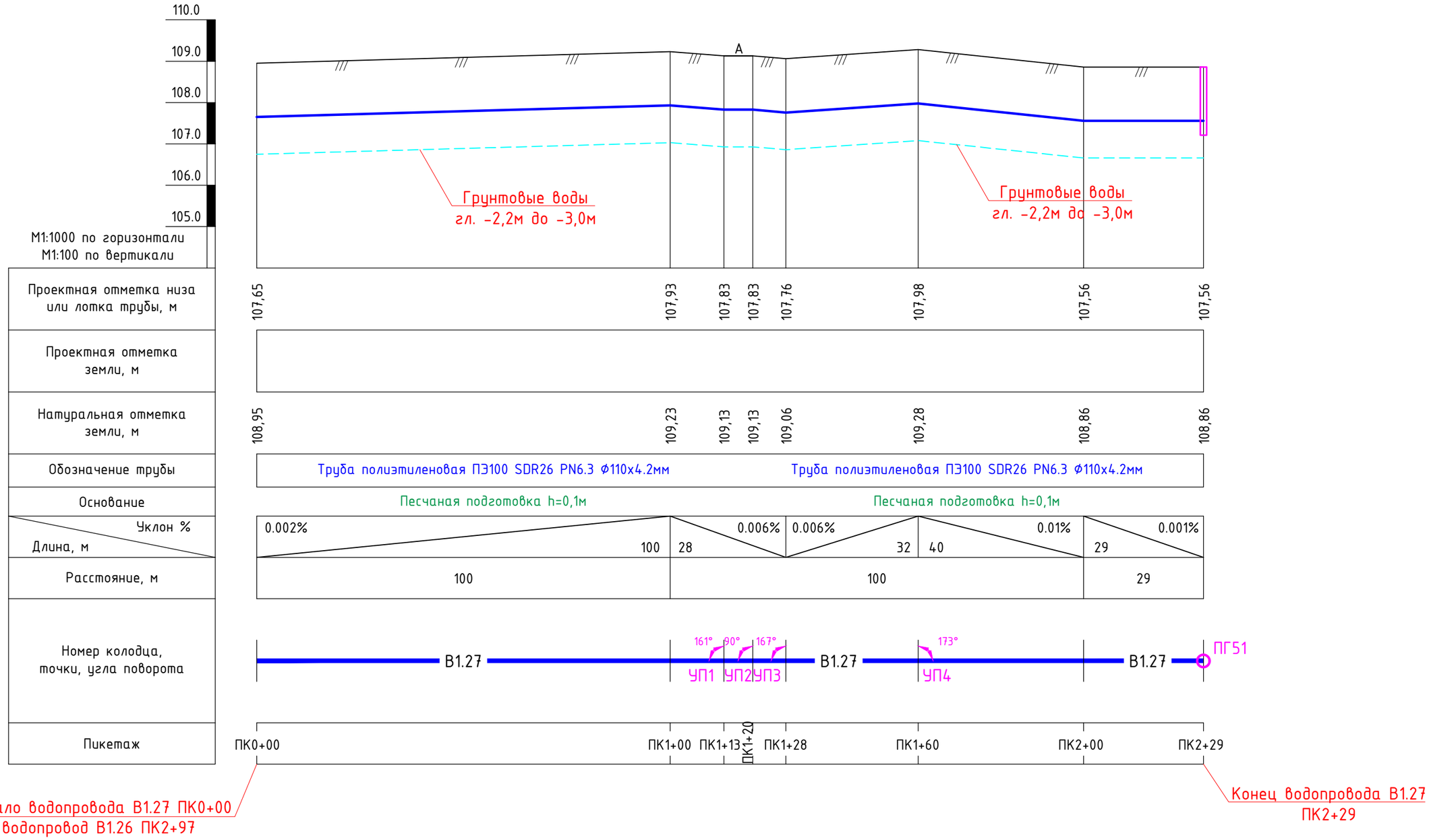

Изм.	Кол.уч.	Лист	№ док.	Подпись	Дата
Директор		Каримов С.			
Главный инж.		Пулатов Н.			
ГИП		Шомуротов М.			
Н. контр.		Шомуротов М.			
Разраб.		Тохиров И.			

Заказчик: "O'ZSUVTA'MINOT" AKSIYADORLIK JAMIYATI "SUV TA'MINOTI VA OQOVA SUVOBYEKTLARI QURILISHI BO'YICHA INJINIRING KOMPANIYASI" UNITAR KORXONASI XORAZM VLOYAT HUDUDIY BOSHQARMASI

НВ

Хазорасп тумани "Овшар" МФЙда ичимлик сув тармокларини куриш

Водопроводных сетей

Стадия	Лист	Листов
РП	38	53

Продольный профиль В1.27
от ПК0+00 до ПК2+29

ЧП "MERIDIAN LOYIHA"

Формат А3 - 297х420

П Е Р Е Х О Д №-8

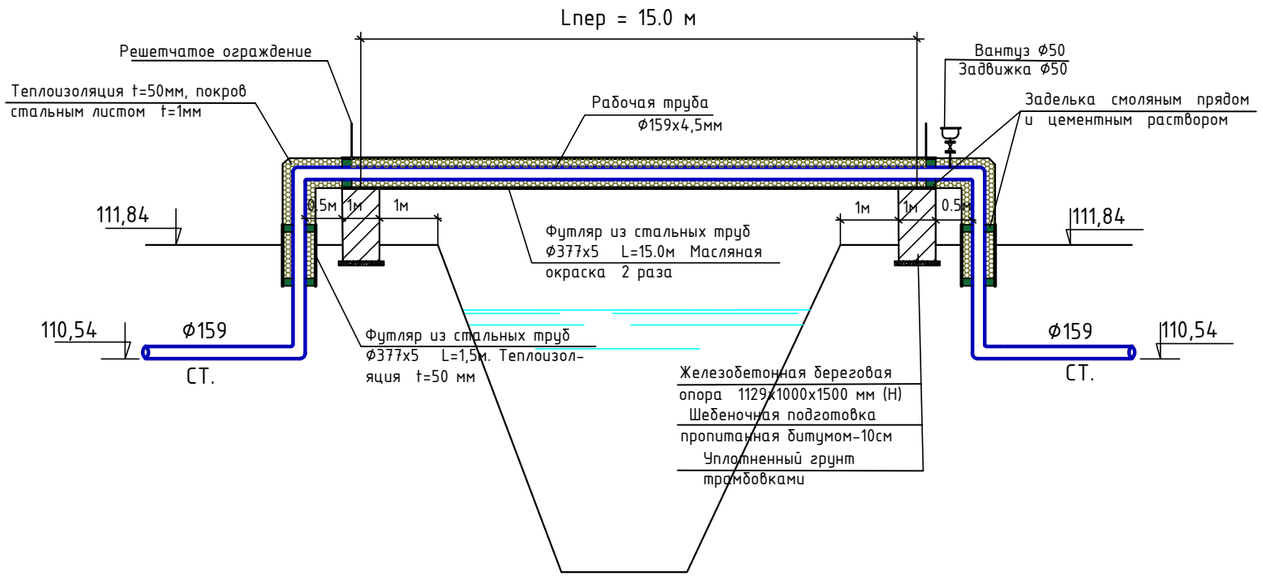

Опора Оп-1

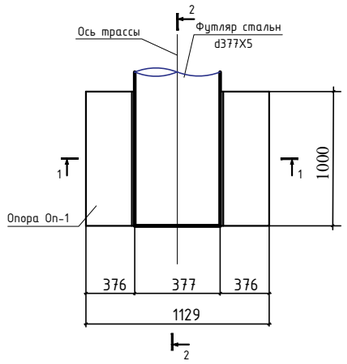

Разрез 1-1

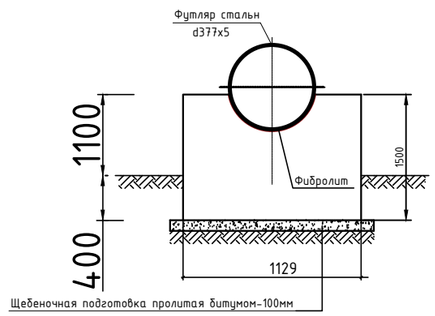

Разрез 2-2

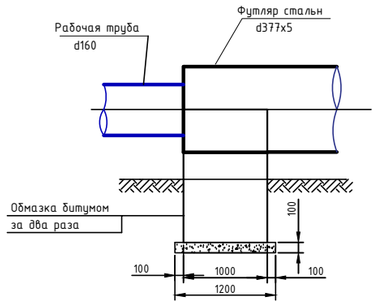

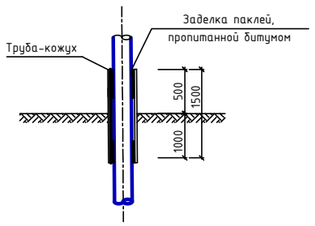

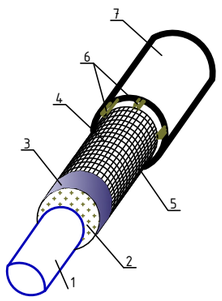

Конструкция теплоизоляции

1. Рабочая труба
2. Маты из менеральной ваты t=50мм
3. Покрытия поверхности стеклотканью
4. Металлическая сетка 35x35 из проволоки D = 2 мм Bpl
5. Сшивка из проволоки D = 3 мм с шагом 25м
6. Деревянные рейки 4x4 см 5 шт
7. Футляр стальной

Примечания

1. Крепление кожуха к береговым опорам осуществляется приваркой арматуры, выпущенной из опоры к кожуху.
2. Опоры из бетона М100.
3. Арматура опоры собирается в пространственный каркас точечной контактной сваркой.
4. Радиус закругления верха опор меняется в зависимости от диаметра кожуха.

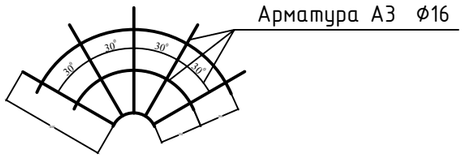

						Заказчик: "O'ZSUVTA'MINOT" AKSIYADORLIK JAMIYATI "SUV TA'MINOTI VA OQOVA SUVOBYEKTLARI QURILISHI BO'YICHA INJINIRING KOMPANIYASI" UNITAR KORXONASI XORAZM VLOYAT HUDUDIY BOSHQARMASI			НВ
						Хазорасп туманн "Овшар" МФЙда ичимлик сув тармокларини куриш			
Изм.	Кол.уч.	Лист	№ док.	Подпись	Дата				
Директор		Каримов С.				Водопроводных сетей	Стадия	Лист	Листов
Главный инж.		Пулатов Н.					РП	39	53
ГИП		Шомуротов М.							
Н. контр.		Шомуротов М.				Переход №8	ЧП "MERIDIAN LOYIHA"		
Разраб.		Тохиров И.							

П Е Р Е Х О Д №14

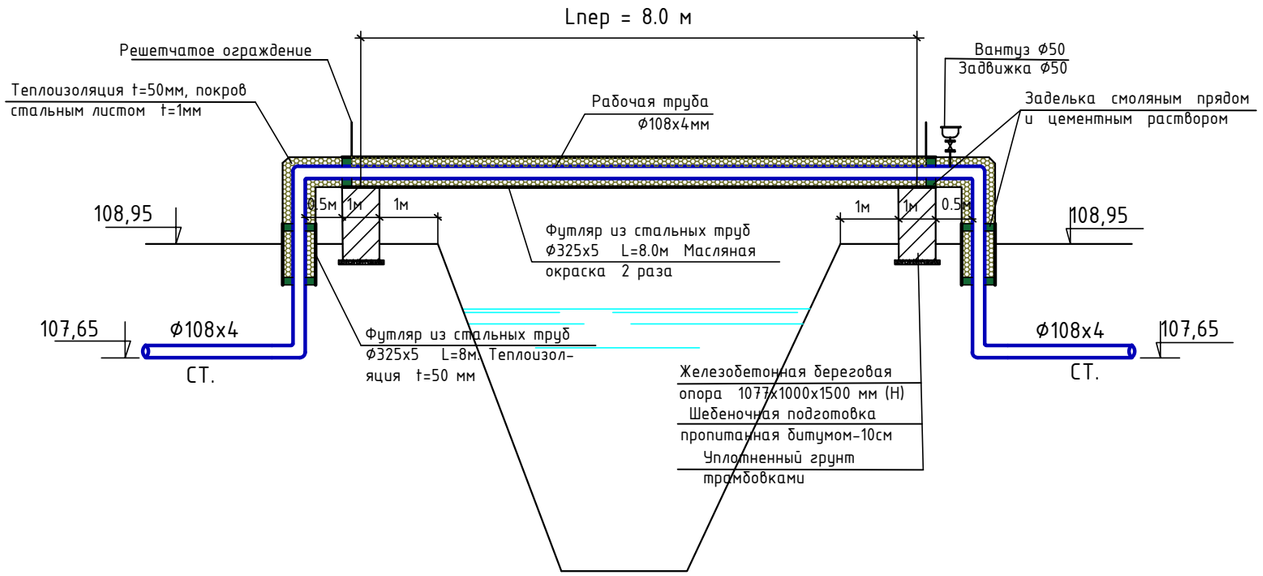

Опора Оп-1

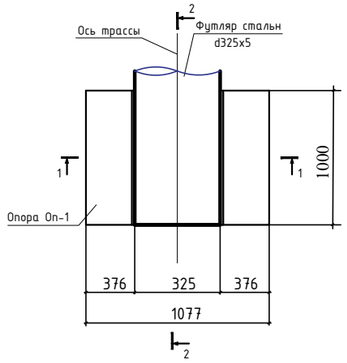

Разрез 1-1

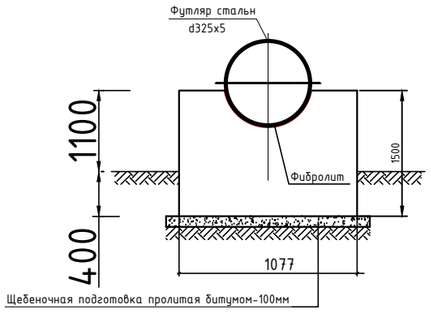

Разрез 2-2

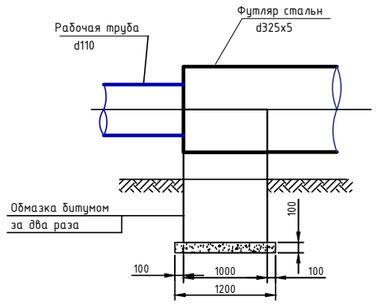

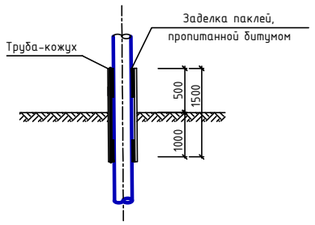

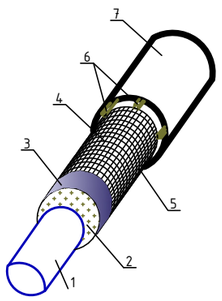

Конструкция теплоизоляции

1. Рабочая труба
2. Маты из менеральной ваты t=50мм
3. Покрытия поверхности стеклотканью
4. Металлическая сетка 35х35 из проволоки D = 2 мм Bpl
5. Сшивка из проволоки D = 3 мм с шагом 25м
6. Деревянные рейки 4х4 см 5 шт
7. Футляр стальной

Примечания

1. Крепление кожуха к береговым опорам осуществляется приваркой арматуры, выпущенной из опоры к кожуху.
2. Опоры из бетона М100.
3. Арматура опоры собирается в пространственный каркас точечной контактной сваркой.
4. Радиус закругления верха опор меняется в зависимости от диаметра кожуха.

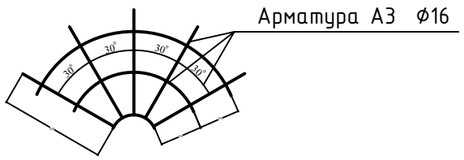

						Заказчик: "O'ZSUVTA'MINOT" AKSIYADORLIK JAMIYATI "SUV TA'MINOTI VA OQOVA SUVOBYEKTLARI QURILISHI BO'YICHA INJINIRING KOMPANIYASI" UNITAR KORXONASI XORAZM VLOYAT HUDUDIY BOSHQARMASI		НВ	
						Хазорасп туманы "Овшар" МФЙда ичимлик сув тармокларини куриш			
Изм.	Кол.уч.	Лист	№ док.	Подпись	Дата				
Директор		Каримов С.				Водопроводных сетей	Стадия	Лист	Листов
Главный инж.		Пулатов Н.					РП	40	53
ГИП		Шомуротов М.							
Н. контр.		Шомуротов М.				Переход №14	ЧП "MERIDIAN LOYIHA"		
Разраб.		Тохиров И.							

План камера. М1:50

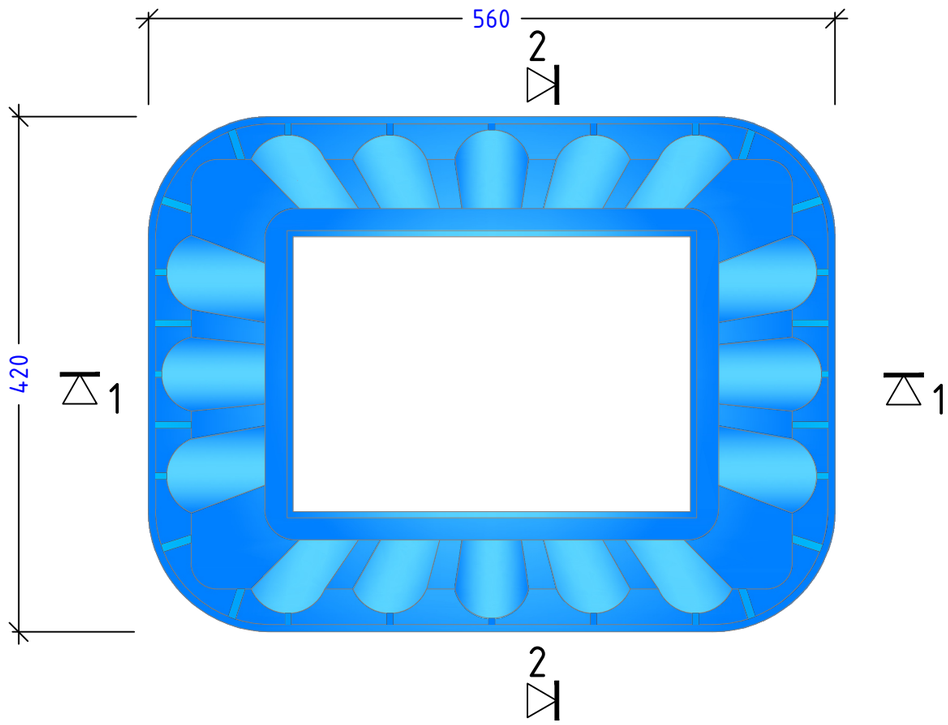

Разрез 1-1. М1:50

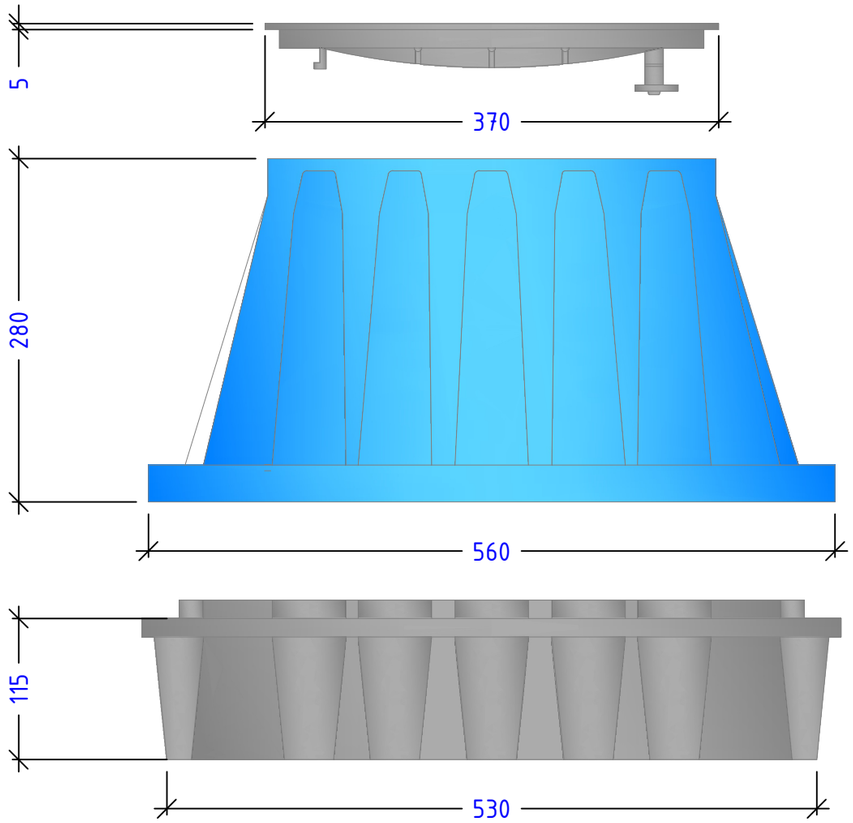

Разрез 2-2. М1:50

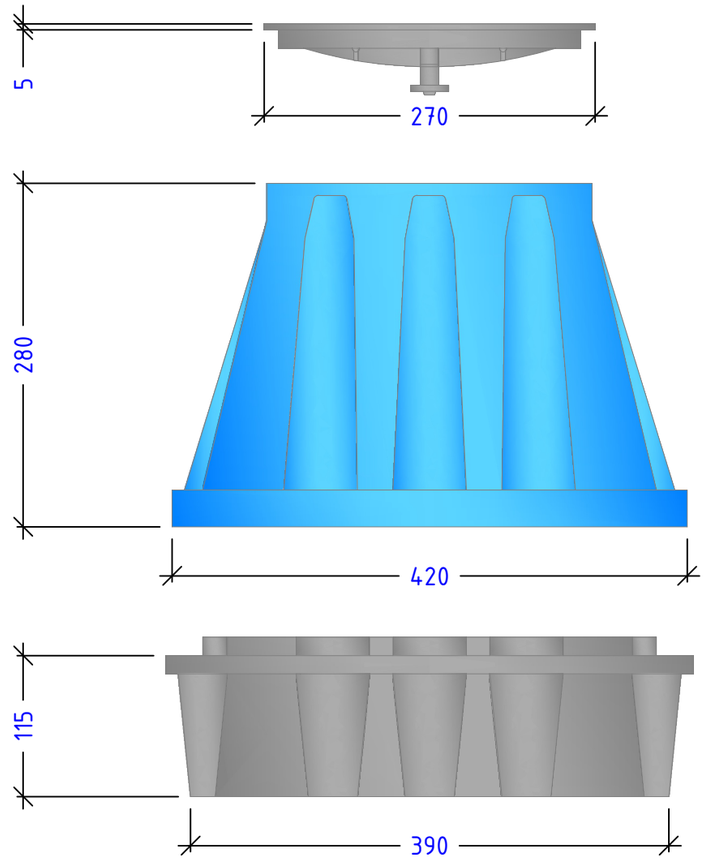

						Заказчик: "O'ZSUVTA'MINOT" AKSIYADORLIK JAMIYATI "SUV TA'MINOTI VA OQOVA SUVOBYEKTLARI QURILISHI BO'YICHA INJINIRING KOMPANIYASI" UNITAR KORXONASI XORAZM VLOYAT HUDUDIY BOSHQARMASI			НВ
						Хазорасп тумани "Овшар" МФЙда ичимлик сув тармокларини куриш			
Изм.	Кол.уч.	Лист	№ док.	Подпись	Дата				
Директор		Каримов С.				Водопроводных сетей	Стадия	Лист	Листов
Главный инж.		Пулатов Н.					РП	41	53
ГИП		Шомуротов М.							
Н. контр.		Шомуротов М.				План камера. М1:50	ЧП "MERIDIAN LOYIHA"		
Разраб.		Тохиров И.							

План с водомером. М1:50

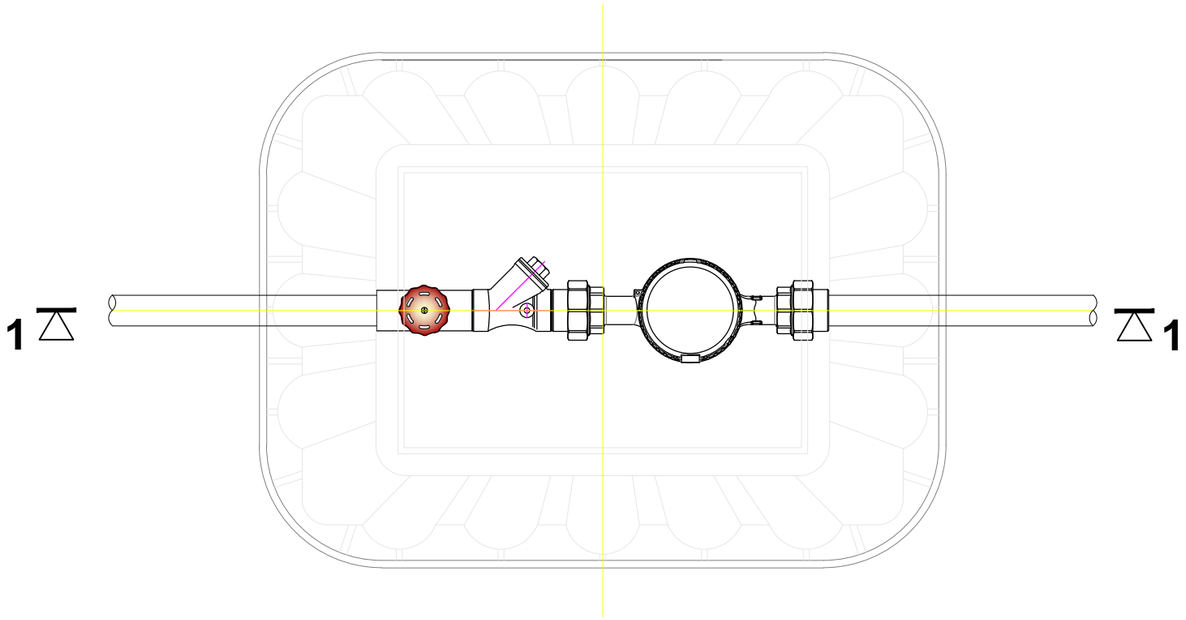

Разрез 1-1. М1:50

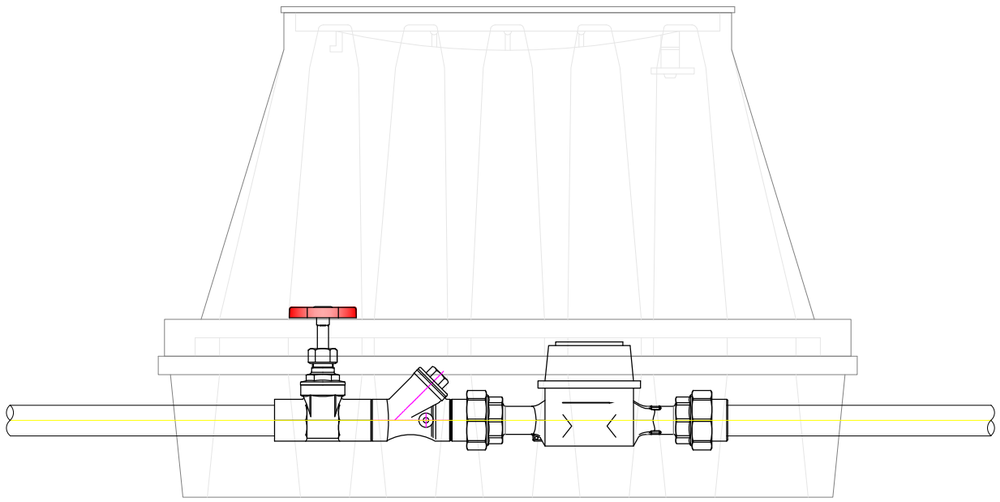

ПРИМЕЧАНИЯ

- Камеры пластиковые установить на неполиваемых местах перед домами.
- Сторона трубы и краны должна быть покрыта теплоизоляционным материалом из минеральной вата толщиной 2см двух слойный.
- Внутри камеры водомерного узла должна быть покрыта теплоизоляция из пеностекло

						Заказчик: "O'ZSUVTA'MINOT" AKSIYADORLIK JAMIYATI "SUV TA'MINOTI VA OQOVA SUVOBYEKTLARI QURILISHI BO'YICHA INJINIRING KOMPANIYASI" UNITAR KORXONASI XORAZM VLOYAT HUDUDIY BOSHQARMASI			НВ
						Хазорасп тумани "Овшар" МФЙда ичимлик сув тармокларини куриш			
Изм.	Кол.уч.	Лист	№ док.	Подпись	Дата				
Директор		Каримов С.				Водопроводных сетей	Стадия	Лист	Листов
Главный инж.		Пулатов Н.					РП	42	53
ГИП		Шомуротов М.							
Н. контр.		Шомуротов М.				План с водомером. М1:50	ЧП "MERIDIAN LOYIHA"		
Разраб.		Тохиров И.							

Разрез водомерного узла. М1:100

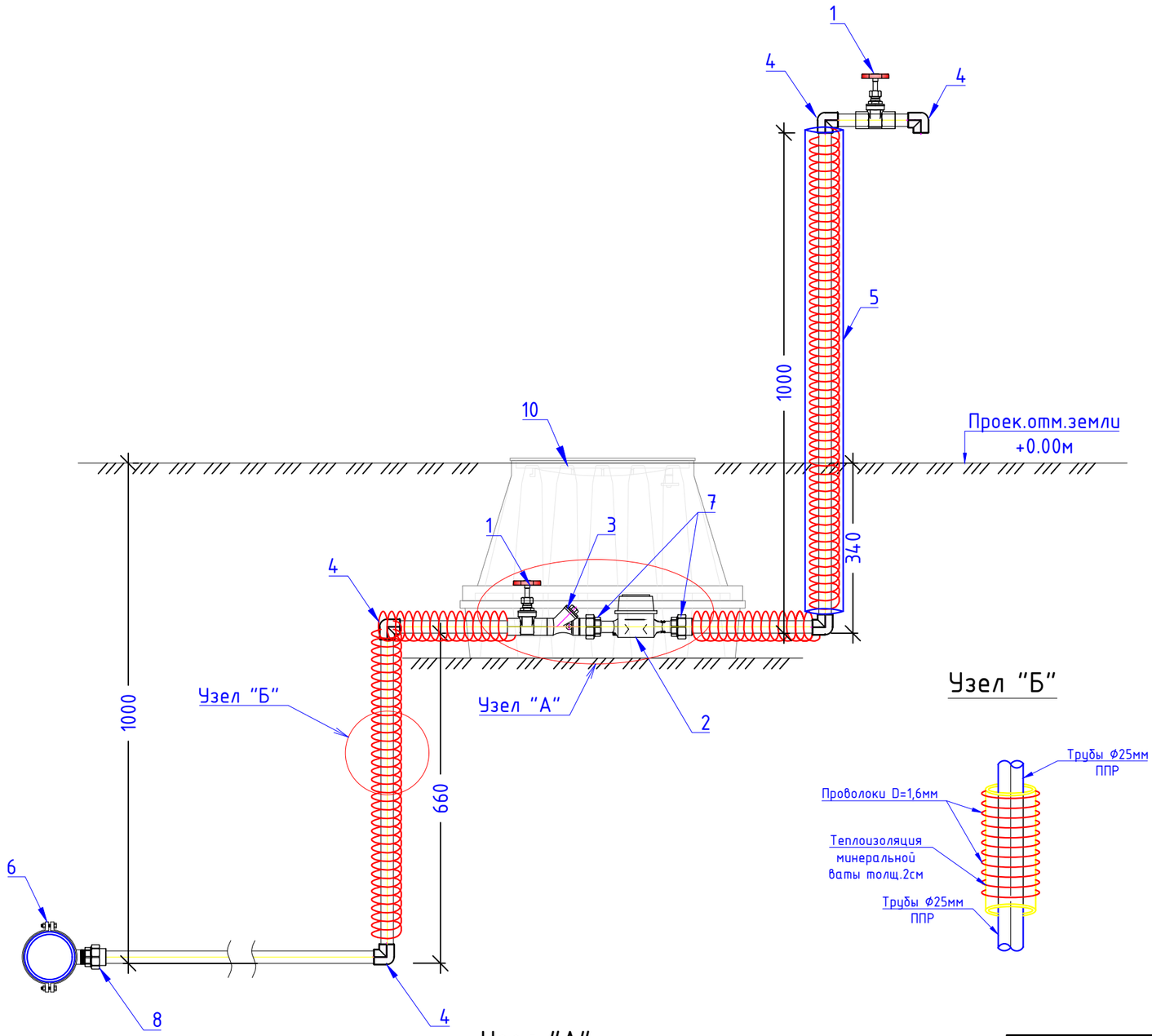

Узел "Б"

Узел "А"

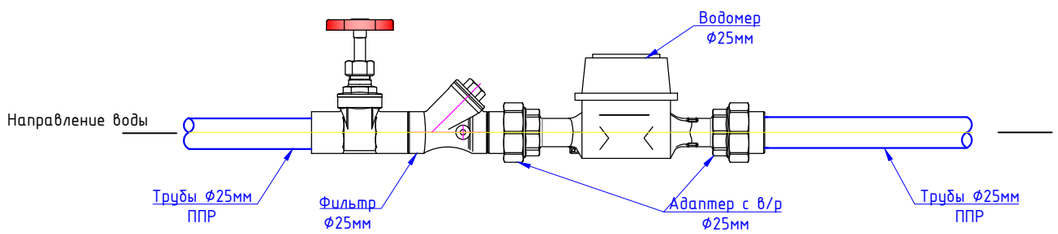

Спецификация материалов на данный лист

поз.	Наименование	Кол-во, шт	Масса ед. кг	Приме-чание
1	Вентиль Ф25mm	2		
2	Водомер Ф25mm	1		
3	Фильтр Ф25mm	1		
4	Отвод 90° Ф25mm	2		
5	П/Э труб Ф110 мм L=1.0 м	1		
6	Хомут чугунный с внутренной резбой	1		
7	Адаптер с внутренней резьбой Ф25mm	2		
8	Фитинг чугунный с наружной резбой	1		
9	Трубы полипропиленовые Ф25мм	см. лист план сетями		
10	Камера водомерного узла из пластика с размером-0.42х0.56хН0.4м	1		

Примечания

- Сторона трубы и краны должна быть покрыта теплоизоляционным материалом из минеральной вата толщиной 2см двух слойный.

Изм.	Кол.уч.	Лист	№ док.	Подпись	Дата
Директор		Каримов С.			
Главный инж.		Пулатов Н.			
ГИП		Шомуротов М.			
Н. контр.		Шомуротов М.			
Разраб.		Тохиров И.			

Заказчик: "O'ZSUVTA'MINOT" AKSIYADORLIK JAMIYATI "SUV TA'MINOTI VA OQOVA SUVOBYEKTLARI QURILISHI BO'YICHA INJINIRING KOMPANIYASI" UNITAR KORXONASI XORAZM VLOYAT HUDUDIY BOSHQARMASI

НВ

Хазорасп тумани "Овшар" МФЙда ичимлик сув тармокларини куриш

Водопроводных сетей

Стадия	Лист	Листов
РП	43	53

Разрез водомерного узла. М1:100

ЧП "MERIDIAN LOYIHA"

План. М1:50

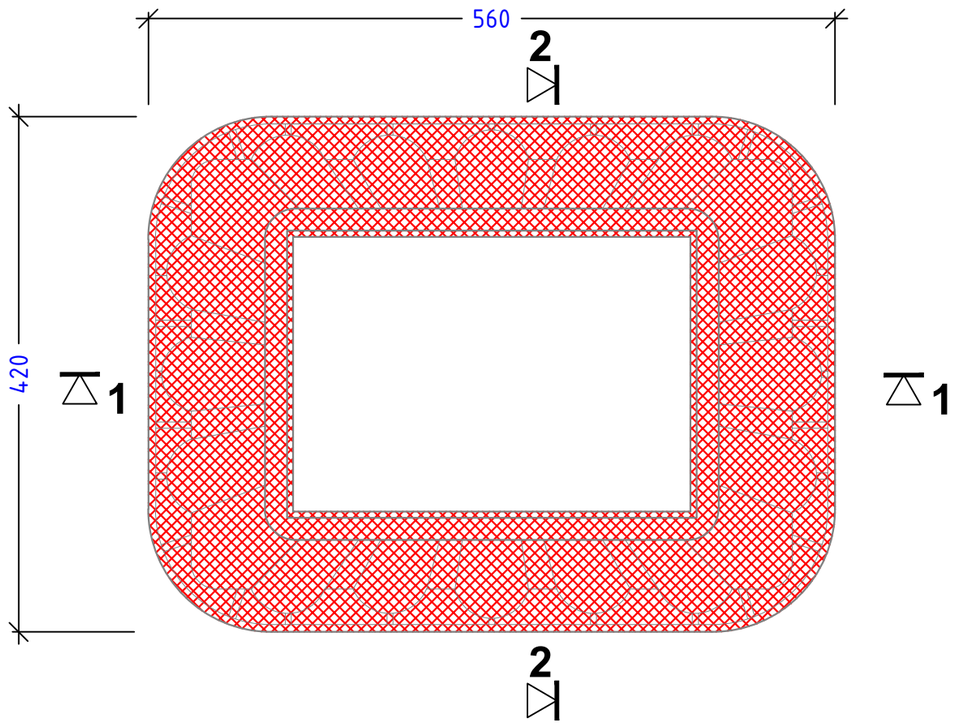

Разрез 1-1. М1:50

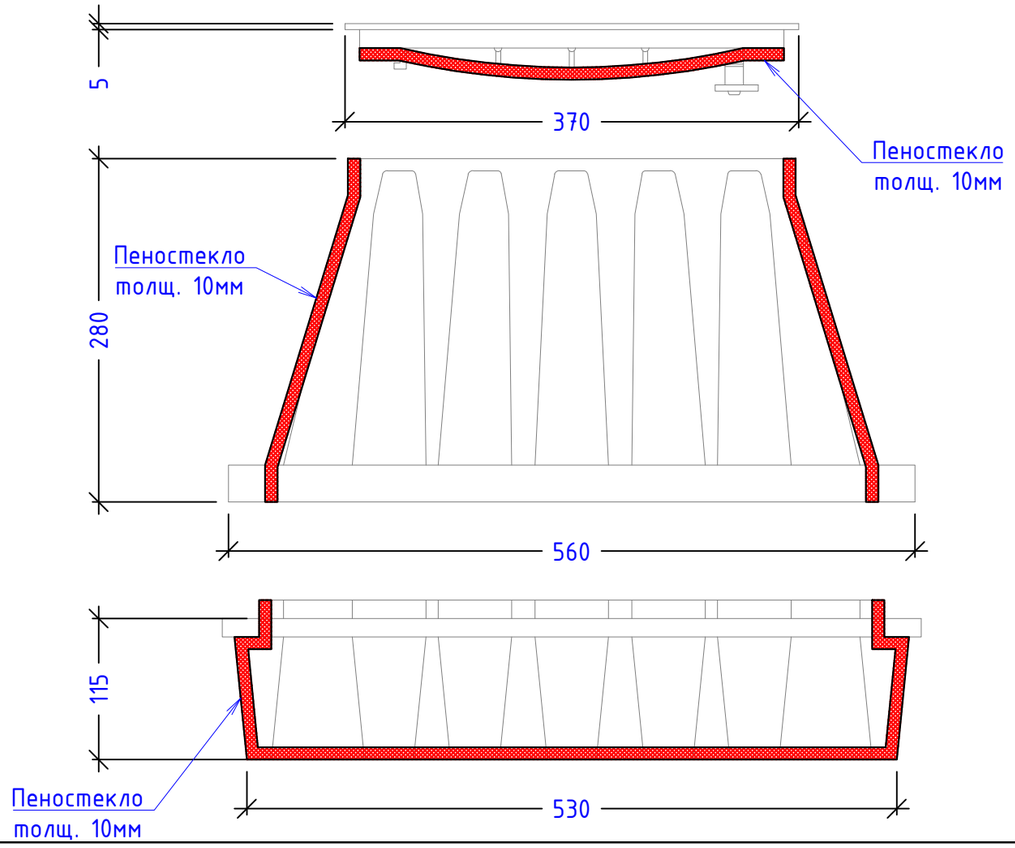

Разрез 2-2. М1:50

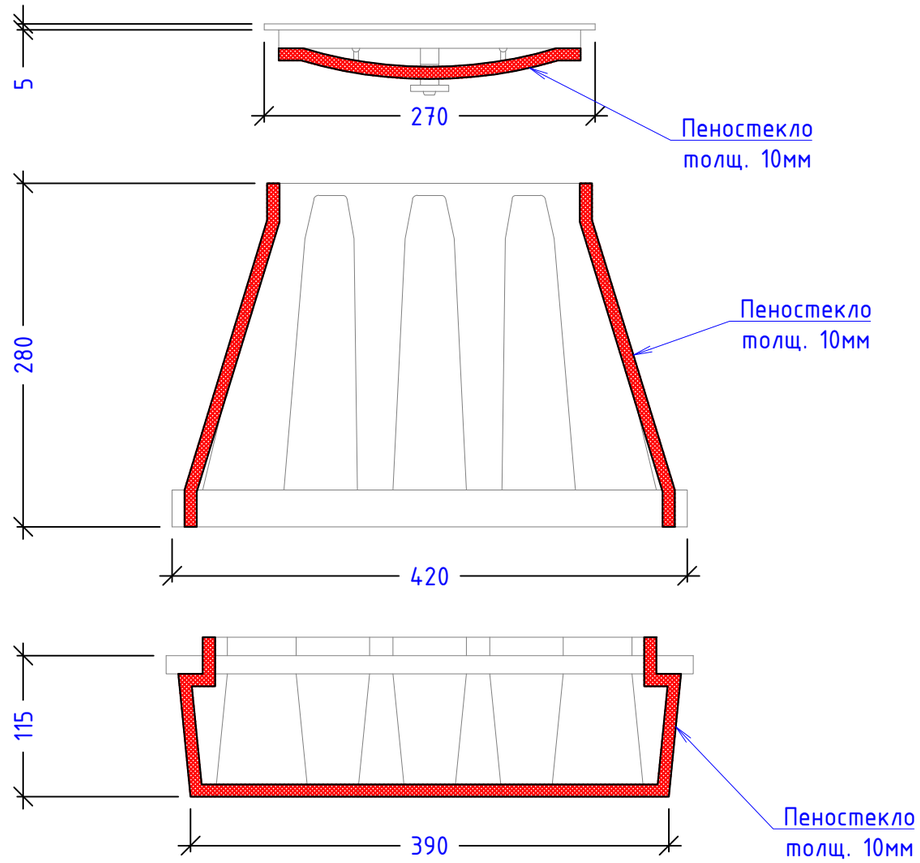

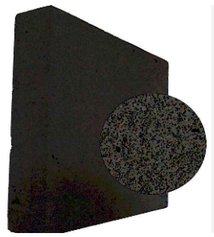

- Внутри камеры водомерного узла теплоизоляция из пеностекло (0,75м^2)

						Заказчик: "O'ZSUVTA'MINOT" AKSIYADORLIK JAMIYATI "SUV TA'MINOTI VA OQOVA SUVOBYEKTLARI QURILISHI BO'YICHA INJINIRING KOMPANIYASI" UNITAR KORXONASI XORAZM VLOYAT HUDUDIY BOSHQARMASI			HB
						Хазорасп тумани "Овшар" МФЙда ичимлик сув тармокларини куриш			
Изм.	Кол.уч.	Лист	№ док.	Подпись	Дата				
Директор		Каримов С.				Водопроводных сетей	Стадия	Лист	Листов
Главный инж.		Пулатов Н.					РП	44	53
ГИП		Шомуротов М.							
Н. контр.		Шомуротов М.				План. М1:50	ЧП "MERIDIAN LOYIHA"		
Разраб.		Тохиров И.							

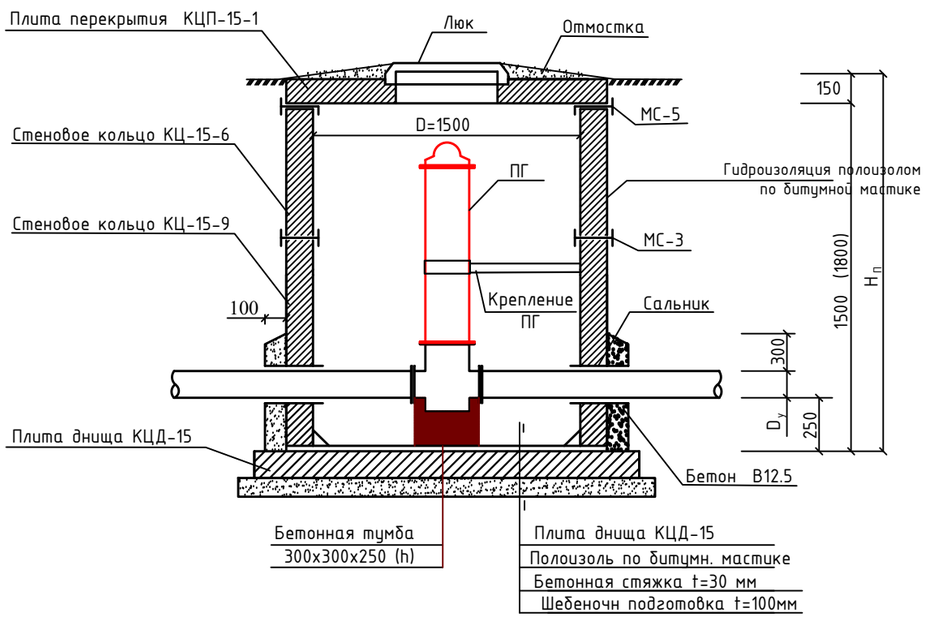

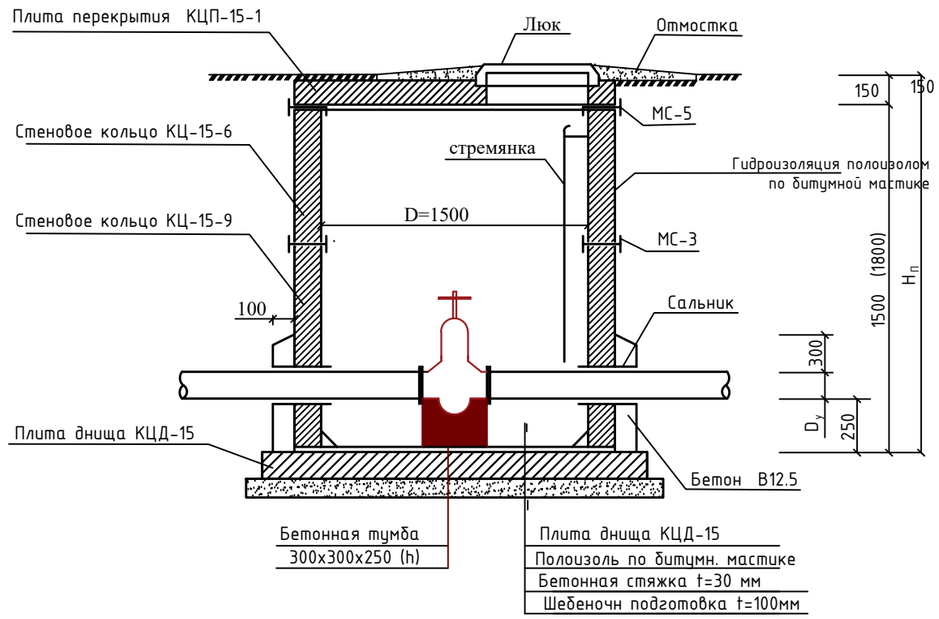

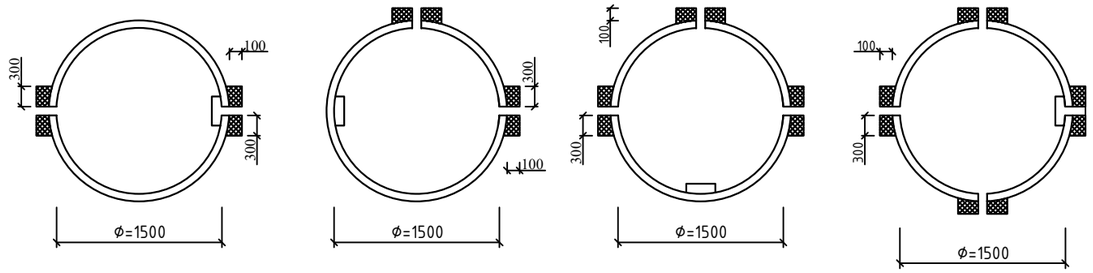

1. Все сборные элементы установливается на цементно песчаном растворе М100
2. Швы между плитами, между плитами и стенами по всему периметру колодца заделать цементным раствором М100

Подключения домов

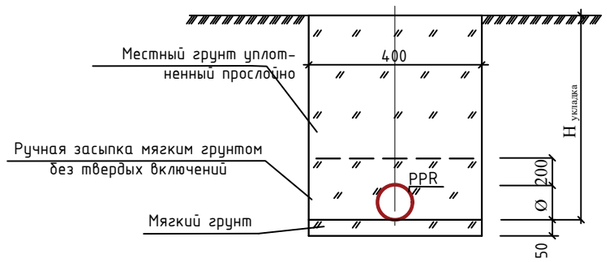

Уличные сети

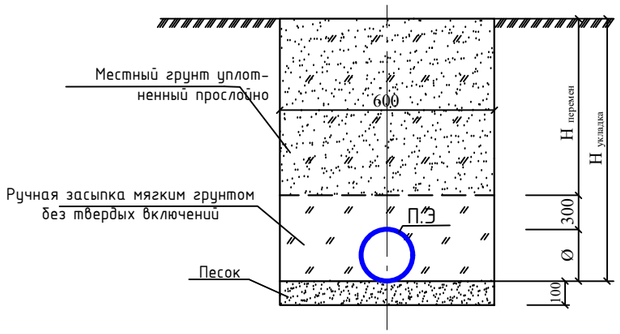

						Заказчик: "O'ZSUVTA'MINOT" AKSIYADORLIK JAMIYATI "SUV TA'MINOTI VA OQOVA SUVOBYEKTLARI QURILISHI BO'YICHA INJINIRING KOMPANIYASI" UNITAR KORXONASI XORAZM VLOYAT HUDUDIY BOSHQARMASI		НВ
						Хазорасп тумани "Овшар" МФЙда ичимлик сув тармокларини куриш		
Изм.	Кол.уч.	Лист	№ док.	Подпись	Дата			
Директор		Каримов С.				Водопроводных сетей	Стадия	Лист	Листов
Главный инж.		Пулатов Н.					РП	45	53
ГИП		Шомуротов М.							
Н. контр.		Шомуротов М.				Водопроводный колодец.Разрез. Укладка труб в траншеи. План колодцев.	ЧП "MERIDIAN LOYIHA"		
Разраб.		Тохиров И.							

МС-1,-2,-3,-4

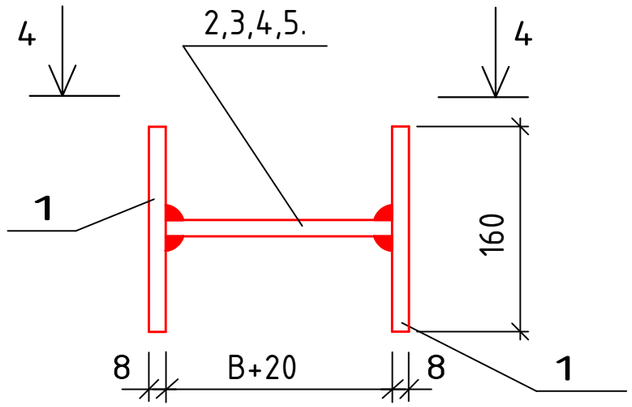

МС-5,-6,-7,-8

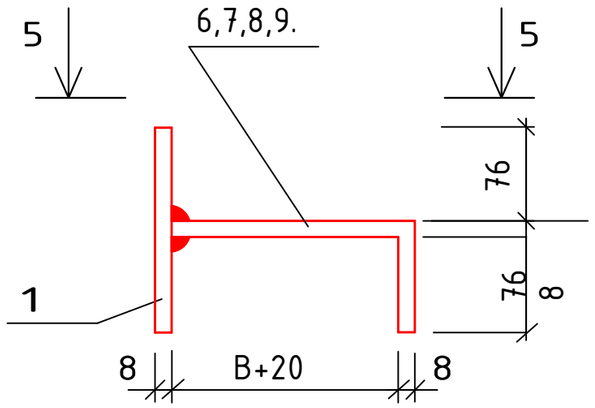

4-4

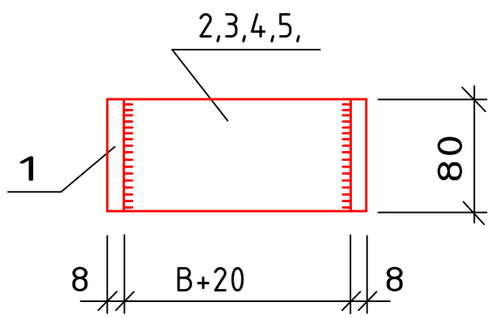

5-5

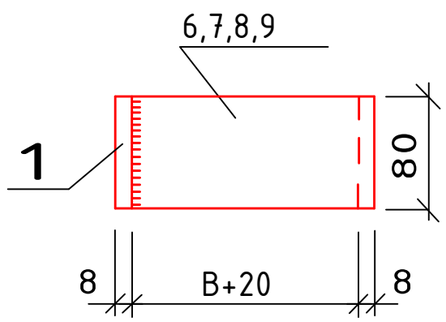

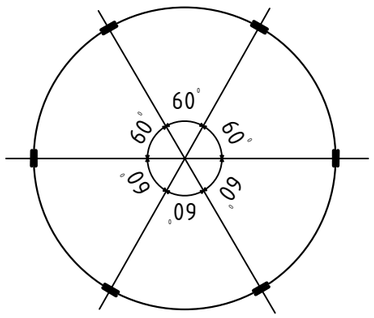

Спецификация элементов на соединительные элементы МС

Марка поз.	Обозначение	Наименование	Кол.	Масса ед.кг	Приме-чание
		МС-1 (для Д=700)			
1		Полоса 8 80 ГОСТ19903-74* / С235 ГОСТ27772-88* L=160	2	0.80	
2		Полоса 8 80 ГОСТ19903-74* / С235 ГОСТ27772-88* L=90	1	0.45	
		МС-2 (для Д=1000)			
1		Полоса 8 80 ГОСТ19903-74* / С235 ГОСТ27772-88* L=160	2	0.80	
3		Полоса 8 80 ГОСТ19903-74* / С235 ГОСТ27772-88* L=100	1	0.50	
		МС-3 (для Д=1500)			
1		Полоса 8 80 ГОСТ19903-74* / С235 ГОСТ27772-88* L=160	2	0.80	
4		Полоса 8 80 ГОСТ19903-74* / С235 ГОСТ27772-88* L=110	1	0.55	
		МС-4 (для Д=2000)			
1		Полоса 8 80 ГОСТ19903-74* / С235 ГОСТ27772-88* L=160	2	0.80	
5		Полоса 8 80 ГОСТ19903-74* / С235 ГОСТ27772-88* L=120	1	0.60	
		МС-5 (для Д=700)			
1		Полоса 8 80 ГОСТ19903-74* / С235 ГОСТ27772-88* L=160	1	0.80	
6		Полоса 8 80 ГОСТ19903-74* / С235 ГОСТ27772-88* L=170	1	0.85	
		МС-6 (для Д=1000)			
1		Полоса 8 80 ГОСТ19903-74* / С235 ГОСТ27772-88* L=160	1	0.80	
7		Полоса 8 80 ГОСТ19903-74* / С235 ГОСТ27772-88* L=180	1	0.90	
		МС-7 (для Д=1500)			
1		Полоса 8 80 ГОСТ19903-74* / С235 ГОСТ27772-88* L=160	1	0.80	
8		Полоса 8 80 ГОСТ19903-74* / С235 ГОСТ27772-88* L=190	1	0.95	
		МС-8 (для Д=2000)			
1		Полоса 8 80 ГОСТ19903-74* / С235 ГОСТ27772-88* L=160	1	0.80	
9		Полоса 8 80 ГОСТ19903-74* / С235 ГОСТ27772-88* L=200	1	1.00	

Изм.	Кол.уч.	Лист	№ док.	Подпись	Дата
Директор		Каримов С.			
Главный инж.		Пулатов Н.			
ГИП		Шомуротов М.			
Н. контр.		Шомуротов М.			
Разраб.		Тохиров И.			

Заказчик: "O'ZSUVTA'MINOT" AKSIYADORLIK JAMIYATI "SUV TA'MINOTI VA OQOVA SUVOBYEKTLARI QURILISHI BO'YICHA INJINIRING KOMPANIYASI" UNITAR KORXONASI XORAZM VLOYAT HUDUDIY BOSHQARMASI

НВ

Хазорасп тумани "Овшар" МФЙда ичимлик сув тармокларини куриш

Водопроводных сетей

Стадия	Лист	Листов
РП	46	53

Типовые детали.
Соединительные элементы МС.

ЧП "MERIDIAN LOYIHA"

Установка сальника

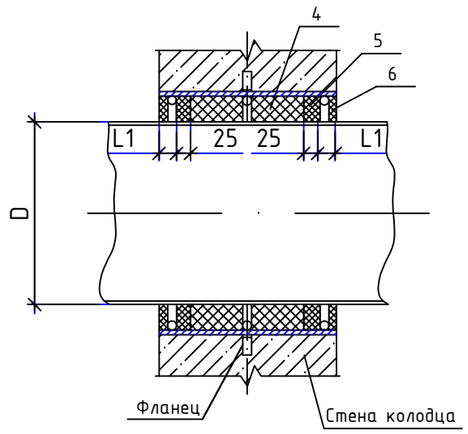

Корпус сальника

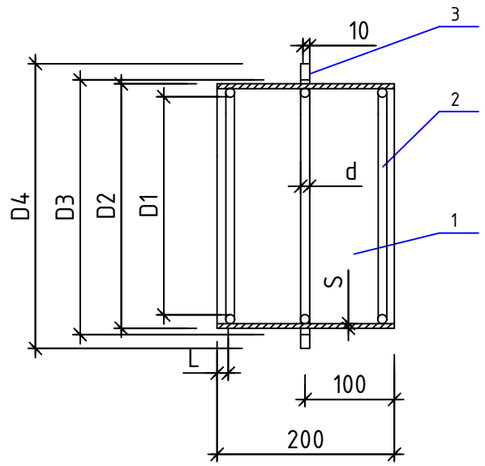

Спецификация элементов на сальник

Марка поз.	Наименование	Кол.	Масса ед, кг	Примечание
	Сальник Dy 50			
1	Труба 100х4,5 L=200	1	2.4	
2	Круг Ф7 L=300	3	0.10	0.3
3	Ребро Ф185/Ф116	1	1.3	
4	Пенька, битум нефтяной			0.7
5	Цемент М400			0.5
6	Битум нефтяной, асбест			0.4
	Сальник Dy 100			
1	Труба 150х4.5 L=200	1	3.6	
2	Круг Ф7 L=460	3	0.13	0.39
3	Ребро Ф240/Ф167	1	1.8	
4	Пенька, битум нефтяной			1.1
5	Цемент М400			0.7
6	Битум нефтяной, асбест			0.6
	Сальник Dy 125			
1	Труба 150х4.5 L=200	1	6.3	
2	Круг Ф7 L=460	3	0.20	0.60
3	Ребро Ф240/Ф167	1	2.2	
4	Пенька, битум нефтяной			2.2
5	Цемент М400			1.5
6	Битум нефтяной, асбест			1.2
	Сальник Dy 200			
1	Труба 273х6 L=200	1	7.9	
2	Круг Ф10 L=780	3	0.47	1.41
3	Ребро Ф345/Ф275	1	2.7	
4	Пенька, битум нефтяной			1.8
5	Цемент М400			1.2
6	Битум нефтяной, асбест			1.0

Сводная спецификация сальников (L=200)

Диаметр сальника	D	Основные размеры сальника									Масса сальника кг
		D1	D2	D3	D4	S	d	L	L1	разм. поз.2	
Dy 50	57	89	114	116	185	4.5	7	15	20	300	5.6
Dy 100	108	140	165	167	240					460	8.2
Dy 125	133	191	219	221	290	6				620	14.0
Dy 200	219	239	273	275	345		10			780	16.0

Разъемно-фланцевое соединение.

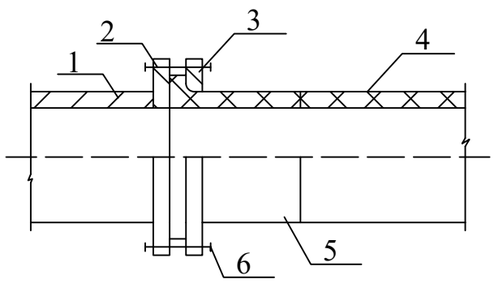

1. Металлич. труба или фасонная часть.
2. Фланец приварной.
3. Фланец свободный.
4. Полиэтилен. труба
5. Втулка под фланец.
6. Крепежные болты.

Изм.	Кол.уч.	Лист	№ док.	Подпись	Дата
Директор		Каримов С.			
Главный инж.		Пулатов Н.			
ГИП		Шомуротов М.			
Н. контр.		Шомуротов М.			
Разраб.		Тохиров И.			

Заказчик: "O'ZSUVTA'MINOT" AKSIYADORLIK JAMIYATI "SUV TA'MINOTI VA OQOVA SUVOBYEKTLARI QURILISHI BO'YICHA INJINIRING KOMPANIYASI" UNITAR KORXONASI XORAZM VLOYAT HUDUDIY BOSHQARMASI

НВ

Хазорасп тумани "Овшар" МФЙда ичимлик сув тармокларини куриш

Водопроводных сетей

Стадия	Лист	Листов
РП	47	53

Типовые детали. Сальник. Разъемно-фланцевое соединение.

ЧП "MERIDIAN LOYIHA"

Разрез 1-1 круглого колодца

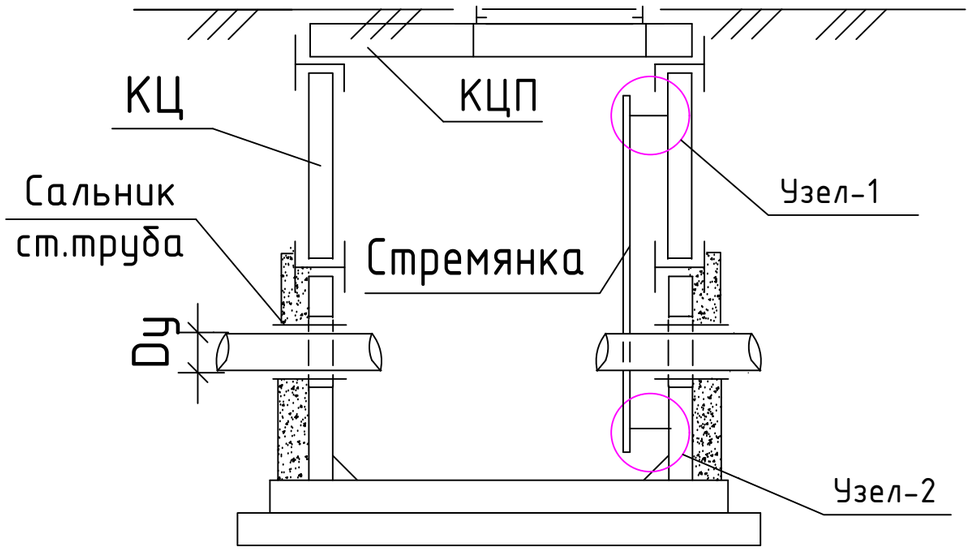

Стремянка

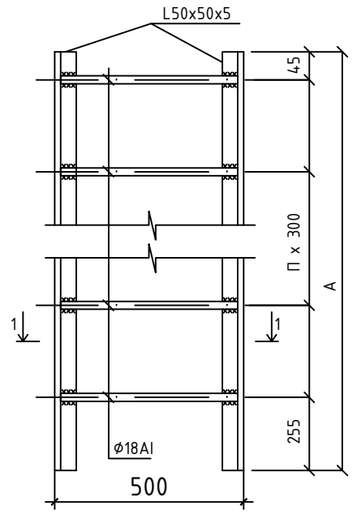

1-1

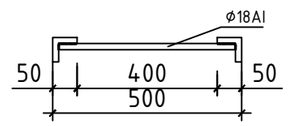

Спецификация на стремянку

Марка	Размеры, мм		Вес, кг
	A	n	
С-1	1200	4	13.84
С-2	1500	5	17.08
С-3	1800	6	20.30
С-6	2100	7	23.52

1

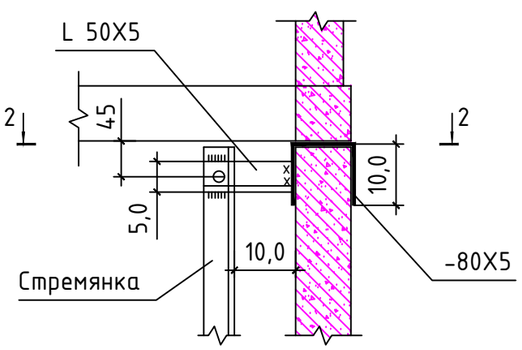

Разрез 2-2

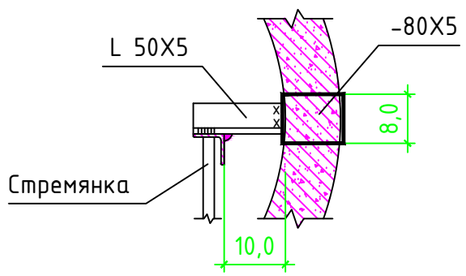

2

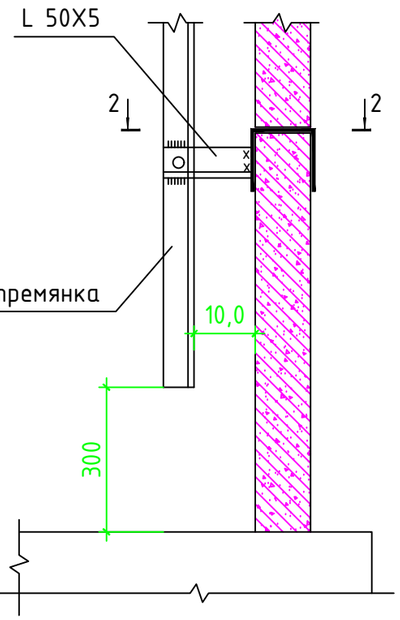

Примечание

1. Стремянки приняты по т.п.902-09-22.84
1. Данный лист смотри совместно с л. АС-2÷8 и совместно с разделом НВ.
3. Металлические конструкции после монтажа покрыть пентафталевой эмалью ПФ-115 по грунтовке ГФ-021

						Заказчик: "O'ZSUVTA'MINOT" AKSIYADORLIK JAMIYATI "SUV TA'MINOTI VA OQOVA SUVOBYEKTLARI QURILISHI BO'YICHA INJINIRING KOMPANIYASI" UNITAR KORXONASI XORAZM VLOYAT HUDUDIY BOSHQARMASI			НВ
						Хазорасп тумани "Овшар" МФЙда ичимлик сув тармокларини куриш			
Изм.	Кол.уч.	Лист	№ док.	Подпись	Дата				
Директор		Каримов С.				Водопроводных сетей	Стадия	Лист	Листов
Главный инж.		Пулатов Н.					РП	48	53
ГИП		Шомуротов М.							
Н. контр.		Шомуротов М.				Типовые детали. Стремянка. Разрез 1-1. Узлы 1; 2.	ЧП "MERIDIAN LOYIHA"		
Разраб.		Тохиров И.							

2-2

Упор горизонтальный

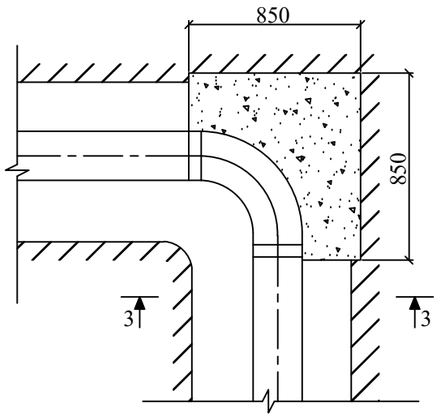

3-3

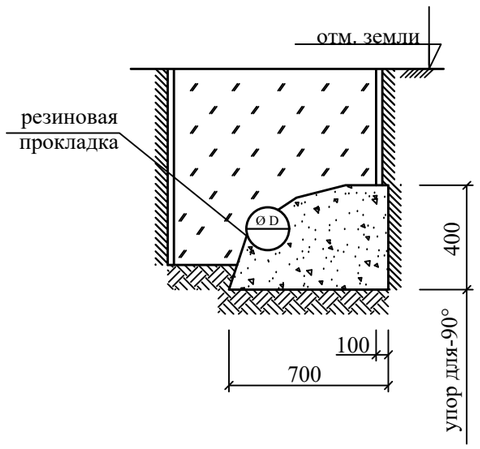

Упор горизонтальный

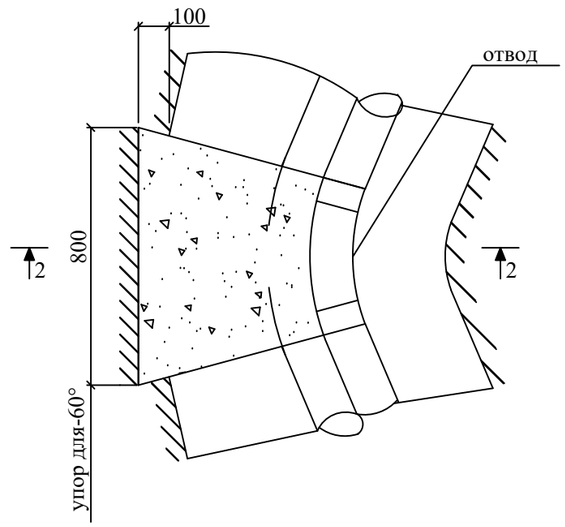

Спецификация материаллов на элемент

Марка поз.	Обозначение	Наименование	Кол.	Масса ед.кг	Примечание
Уп.для		Упор для 22,5°-45°	*		
22.5°-45°		Бетон кл. В12,5		0,183м³	
Уп.для		Упор для 90°	*		
90°		Бетон кл. В12,5 ССЦ W6		0,60м³	

						Заказчик: "O'ZSUVTA'MINOT" AKSIYADORLIK JAMIYATI "SUV TA'MINOTI VA OQOVA SUVOBYEKTLARI QURILISHI BO'YICHA INJINIRING KOMPANIYASI" UNITAR KORXONASI XORAZM VLOYAT HUDUDIY BOSHQARMASI			НВ
						Хазорасп тумани "Овшар" МФЙда ичимлик сув тармокларини куриш			
Изм.	Кол.уч.	Лист	№ док.	Подпись	Дата				
Директор		Каримов С.				Водопроводных сетей	Стадия	Лист	Листов
Главный инж.		Пулатов Н.					РП	49	53
ГИП		Шомуротов М.							
Н. контр.		Шомуротов М.				Бетонные упоры (начало)	ЧП "MERIDIAN LOYIHA"		
Разраб.		Тохиров И.							

УПОР ТРОЙНИКА Упор для-60°

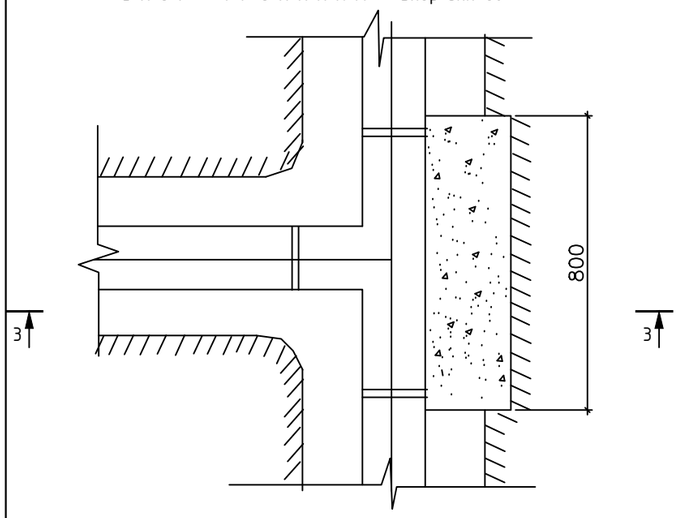

3-3

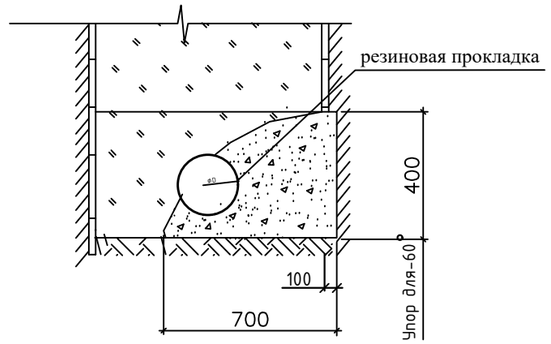

УПОР В КОЛОДЦЕ

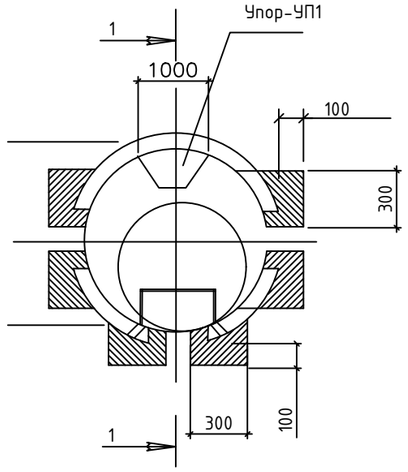

1-1

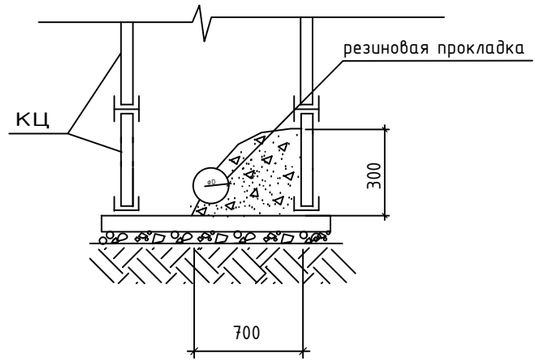

Спецификация на упоры

Марка поз.	Обозначение	Наименование	Кол.	Масса ед.кг	Приме-чание
Уп.для		Уп.для 60°			
60°		материал			
		Бетон класса В7,5			0,28м³
Уп.1		Уп.1	1		
		материал			
		Бетон класса В7,5			0,23м³

1. Расположение упоров в плане см. технологические чертежи марки НВ

						Заказчик: "O'ZSUVTA'MINOT" AKSIYADORLIK JAMIYATI "SUV TA'MINOTI VA OQOVA SUVOBYEKTLARI QURILISHI BO'YICHA INJINIRING KOMPANIYASI" UNITAR KORXONASI XORAZM VLOYAT HUDUDIY BOSHQARMASI			НВ
						Хазорасп тумани "Овшар" МФЙда ичимлик сув тармокларини куриш			
Изм.	Кол.уч.	Лист	№ док.	Подпись	Дата				
Директор		Каримов С.				Водопроводных сетей	Стадия	Лист	Листов
Главный инж.		Пулатов Н.					РП	50	53
ГИП		Шомуротов М.							
Н. контр.		Шомуротов М.				Бетонные упоры (окончание)	ЧП "MERIDIAN LOYIHA"		
Разраб.		Тохиров И.							

Переход через автодороги
в стальном футляре

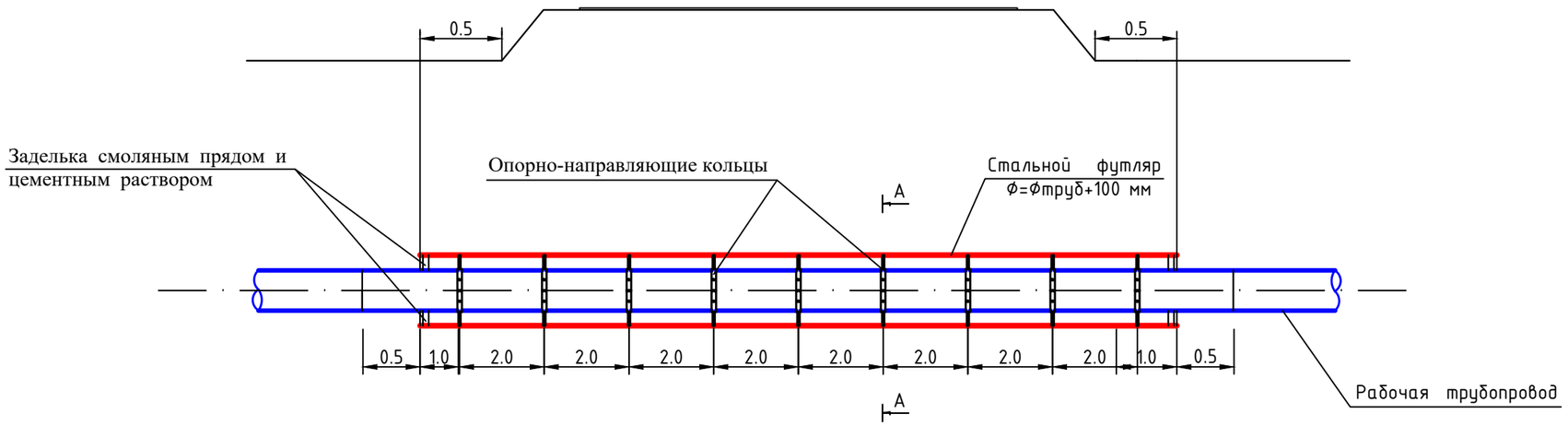

А - А

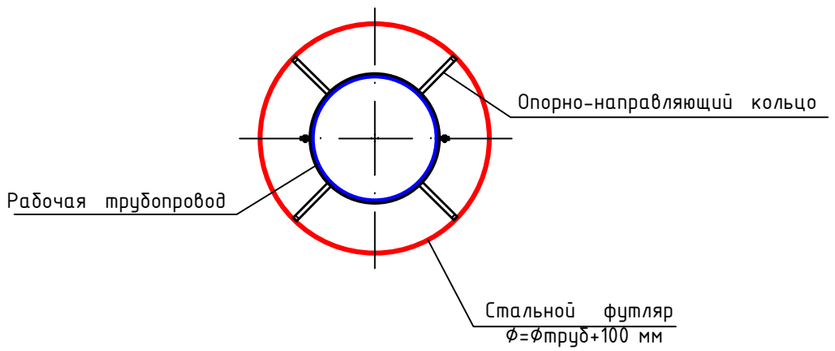

						Заказчик: "O'ZSUVTA'MINOT" AKSIYADORLIK JAMIYATI "SUV TA'MINOTI VA OQOVA SUVOBYEKTLARI QURILISHI BO'YICHA INJINIRING KOMPANIYASI" UNITAR KORXONASI XORAZM VLOYAT HUDUDIY BOSHQARMASI			НВ
Изм.	Кол.уч.	Лист	№ док.	Подпись	Дата	Хазорасп тумани "Овшар" МФЙда ичимлик сув тармокларини куриш			
Директор		Каримов С.				Водопроводных сетей	Стадия	Лист	Листов
Главный инж.		Пулатов Н.					РП	51	53
ГИП		Шомуротов М.							
Н. контр.		Шомуротов М.				Переход через автодороги в стальном футляре.	ЧП "MERIDIAN LOYIHA"		
Разраб.		Тохиров И.							

ТАБЛИЦА ОСНОВНЫХ ПОКАЗАТЕЛЕЙ КРУГЛЫХ ВОДОПРОВОДНЫХ КОЛОДЦЕВ

№ колодцев по проекту	Диаметр колодца	Отметка сущ.земли / Натуральная отметка земли	Отметка низа трубы	Высота рабочей части, мм	Расстояние от низа трубы до дна колодца, мм	Полная глубина колодца, мм	Глубина колодца по профилю, мм	Диаметр трубопровода, мм				Строительные конструкции: Днище			Плита перекрытия					Рабочая часть												Металлические соединительные элементы , шт.								Сальники								Люк "Т" по ГОСТ 3634-89, шт	Стремянка			Бетон В12,5 на заделку, м³	Примечание
								I	II	III	IV	КЦД-20	КЦД-15	КЦД-10	КЦП1-20-1	КЦП1-20-2	КЦП1-15-1	КЦП1-15-2	КЦП1-10-1	КЦ20-12а	КЦ20-9а	КЦ20-9	КЦ20-6	КЦ15-9а	КЦ15-6а	КЦ15-9	КЦ15-6	КЦ10-9а	КЦ10-9	КЦ10-6	КЦ0-1	МС-1	МС-2	МС-3	МС-4	МС-5	МС-6	МС-7	МС-8	Ду=400мм	Ду=300мм	Ду=250мм	Ду=200мм	Ду=150мм	Ду=100мм	Ду=75мм	Ду=63мм		Марка	Количество	Вес , кг.		
ВК1	2000	110,62	109,32	1400	250	1770	1770	–	160	160	110	1	–	–	1	–	–	–	–	–	–	1	1	–	–	–	–	–	–	–	1	–	–	–	4	–	–	–	4	–	–	–	–	2	1	–	–	1	С 2 – 03	1	17,81	0,0138	–
ВК2	2000	109,91	108,61	1400	250	1770	1770	–	160	110	160	1	–	–	1	–	–	–	–	–	–	1	1	–	–	–	–	–	–	–	1	–	–	–	4	–	–	–	4	–	–	–	–	2	1	–	–	1	С 2 – 03	1	17,81	0,0138	–
ВК3	2000	110,92	109,62	1400	250	1770	1770	40	160	160	160	1	–	–	1	–	–	–	–	–	–	1	1	–	–	–	–	–	–	–	1	–	–	–	4	–	–	–	4	–	–	–	–	3	–	–	1	1	С 2 – 03	1	17,81	0,0216	–
ВК4	2000	110,73	109,43	1400	250	1770	1770	110	–	160	160	1	–	–	1	–	–	–	–	–	–	1	1	–	–	–	–	–	–	–	1	–	–	–	4	–	–	–	4	–	–	–	–	2	1	–	–	1	С 2 – 03	1	17,81	0,0063	–
ВК5	2000	110,81	109,51	1400	250	1770	1770	110	–	160	160	1	–	–	1	–	–	–	–	–	–	1	1	–	–	–	–	–	–	–	1	–	–	–	4	–	–	–	4	–	–	–	–	2	1	–	–	1	С 2 – 03	1	17,81	0,0138	–
ВК6	1500	111,04	109,74	1400	250	1770	1770	–	–	160	–	–	1	–	–	–	1	–	–	–	–	–	–	–	–	1	1	–	–	–	1	–	–	4	–	–	–	4	–	–	–	–	1	–	–	–	1	С 2 – 03	1	17,81	0,0075	–
ВК7	1500	110,96	109,66	1400	250	1770	1770	–	–	110	–	–	1	–	–	–	1	–	–	–	–	–	–	–	–	1	1	–	–	–	1	–	–	4	–	–	–	4	–	–	–	–	–	1	–	–	1	С 2 – 03	1	17,81	0,0063	–
ВК8	1500	109,57	108,27	1400	250	1770	1770	–	–	110	–	–	1	–	–	–	1	–	–	–	–	–	–	–	–	1	1	–	–	–	1	–	–	4	–	–	–	4	–	–	–	–	–	1	–	–	1	С 2 – 03	1	17,81	0,0063	–
ВК9	1500	110,38	109,18	1400	250	1770	1770	–	–	110	–	–	1	–	–	–	1	–	–	–	–	–	–	–	–	1	1	–	–	–	1	–	–	4	–	–	–	4	–	–	–	–	–	1	–	–	1	С 2 – 03	1	17,81	0,0063	–
ВК10	1500	110.37	109,07	1400	250	1770	1770	110	–	110	110	–	1	–	–	–	1	–	–	–	–	–	–	–	–	1	1	–	–	–	1	–	–	4	–	–	–	4	–	–	–	–	–	3	–	–	1	С 2 – 03	1	17,81	0,0126	–
ВК11	1500	110,26	108,96	1400	250	1770	1770	160	–	–	–	–	1	–	–	–	1	–	–	–	–	–	–	–	–	1	1	–	–	–	1	–	–	4	–	–	–	4	–	–	–	–	–	1	–	–	1	С 2 – 03	1	17,81	0,0075	–
ВК12	2000	111,03	109,73	1400	250	1770	1770	110	160	160	160	1	–	–	1	–	–	–	–	–	–	1	1	–	–	–	–	–	–	–	1	–	–	–	4	–	–	–	4	–	–	–	–	3	1	–	–	1	С 2 – 03	1	17,81	0,0213	–
ВК13	2000	111,53	110,23	1400	250	1770	1770	110	110	110	160	1	–	–	1	–	–	–	–	–	–	1	1	–	–	–	–	–	–	–	1	–	–	–	4	–	–	–	4	–	–	–	–	1	3	–	–	1	С 2 – 03	1	17,81	0,0189	–
ВК14	1500	109,81	108,61	1400	250	1770	1770	–	–	110	–	–	1	–	–	–	1	–	–	–	–	–	–	–	–	1	1	–	–	–	1	–	–	4	–	–	–	4	–	–	–	–	–	1	–	–	1	С 2 – 03	1	17,81	0,0063	–
Итого:												7	7	–	7	–	7	–	–	–	–	7	7	–	–	7	7	–	–	–	14	–	–	28	28	–	–	28	28	–		9	36	17	15	–	1	14	–	77	249,34	0,1623	–

Примечание

1. Расчёт таблицы производился согласно ТПР 901-09-11.84 "Колодцы водопроводные".
2. Установку люков необходимо предусматривать в одном уровне с поверхностью проезжей части при усовершенствованном покрытии; на 50-70 мм выше поверхности земли в зеленной зоне; и на 200 мм - на не застроенной территории.

Изм.	Кол.уч.	Лист	№ док.	Подпись	Дата	
Директор		Каримов С.				
Главный инж.		Пулатов Н.				
ГИП		Шомуротов М.				
Н. контр.		Шомуротов М.				
Разраб.		Тохиров И.				

Заказчик: "O'ZSUVTA'MINOT" AKSIYADORLIK JAMIYATI "SUV TA'MINOTI VA OQOVA SUVOBYEKTLARI QURILISHI BO'YICHA INJINIRING KOMPANIYASI" UNITAR KORXONASI XORAZM VLOYAT HUDUDIY BOSHQARMASI — НВ

Хазорасп тумани "Овшар" МФЙда ичимлик сув тармокларини куриш

Водопроводных сетей

Стадия	Лист	Листов
РП	52	53

Таблица основных показателей круглых водопроводных колодцев (для ВК)

ЧП "MERIDIAN LOYIHA"

Формат А2 - 420х594

ТАБЛИЦА ОСНОВНЫХ ПОКАЗАТЕЛЕЙ КРУГЛЫХ ВОДОПРОВОДНЫХ КОЛОДЦЕВ

№ колодцев по проекту	Диаметр колодца	Отметка сущ.земли / Натуральная отметка земли	Отметка низа трубы	Высота рабочей части, мм	Расстояние от низа трубы до дна колодца, мм	Полная глубина колодца, мм	Глубина колодца по профилю, мм	Диаметр трубопровода, мм (I–IV)				Строительные конструкции: Днище			Плита перекрытия				Рабочая часть												Металлические соединительные элементы, шт.								Сальники								Люк "Т" по ГОСТ 3634-89, шт	Стремянка			Бетон В12,5 на заделку, м³	Примечание
								I	II	III	IV	КЦД-20	КЦД-15	КЦД-10	КЦП1-20-1	КЦП1-20-2	КЦП1-15-1	КЦП1-15-2	КЦП1-10-1	КЦ20-12а	КЦ20-9а	КЦ20-9	КЦ20-6	КЦ15-9а	КЦ15-6а	КЦ15-9	КЦ15-6	КЦ10-9а	КЦ10-9	КЦ10-6	КЦ0-1	МС-1	МС-2	МС-3	МС-4	МС-5	МС-6	МС-7	МС-8	Ду=400мм	Ду=300мм	Ду=250мм	Ду=200мм	Ду=150мм	Ду=100мм	Ду=75мм	Ду=63мм		Марка	Количество	Вес, кг.		
ПГ1	1500	110,56	109,26	1400	250	1770	1770	160	160	50	40	-	1	-	-	-	1	-	-	-	-	-	-	-	-	1	1	-	-	-	1	-	-	-	4	-	-	4	-	-	-	-	-	2	-	-	2	1	-	-	-	0,018	-
ПГ2	1500	110,11	108,81	1400	250	1770	1770	50	50	160	160	-	1	-	-	-	1	-	-	-	-	-	-	-	-	1	1	-	-	-	1	-	-	-	4	-	-	4	-	-	-	-	-	2	-	-	2	1	-	-	-	0,018	-
ПГ3	1500	110,04	108,74	1400	250	1770	1770	40	40	160	160	-	1	-	-	-	1	-	-	-	-	-	-	-	-	1	1	-	-	-	1	-	-	-	4	-	-	4	-	-	-	-	-	2	-	-	2	1	-	-	-	0,018	-
ПГ4	1500	109,54	108,24	1400	250	1770	1770	110	110	-	63	-	1	-	-	-	1	-	-	-	-	-	-	-	-	1	1	-	-	-	1	-	-	-	4	-	-	4	-	-	-	-	-	-	2	-	1	1	-	-	-	0,0125	-
ПГ5	1500	109,59	108,29	1400	250	1770	1770	63	110	110	-	-	1	-	-	-	1	-	-	-	-	-	-	-	-	1	1	-	-	-	1	-	-	-	4	-	-	4	-	-	-	-	-	-	2	-	1	1	-	-	-	0,0125	-
ПГ6	1500	108,86	107,56	1400	250	1770	1770	-	63	110	110	-	1	-	-	-	1	-	-	-	-	-	-	-	-	1	1	-	-	-	1	-	-	-	4	-	-	4	-	-	-	-	-	-	2	-	1	1	-	-	-	0,0125	-
ПГ7	1500	109,66	108,36	1400	250	1770	1770	-	63	110	110	-	1	-	-	-	1	-	-	-	-	-	-	-	-	1	1	-	-	-	1	-	-	-	4	-	-	4	-	-	-	-	-	-	2	-	1	1	-	-	-	0,0125	-
ПГ8	1500	110,01	108,71	1400	250	1770	1770	-	63	110	110	-	1	-	-	-	1	-	-	-	-	-	-	-	-	1	1	-	-	-	1	-	-	-	4	-	-	4	-	-	-	-	-	-	2	-	1	1	-	-	-	0,0125	-
ПГ9	1500	109,45	108,15	1400	250	1770	1770	-	63	-	110	-	1	-	-	-	1	-	-	-	-	-	-	-	-	1	1	-	-	-	1	-	-	-	4	-	-	4	-	-	-	-	-	-	1	-	1	1	-	-	-	0,0125	-
ПГ10	1500	110,56	110,26	1400	250	1770	1770	50	-	110	-	-	1	-	-	-	1	-	-	-	-	-	-	-	-	1	1	-	-	-	1	-	-	-	4	-	-	4	-	-	-	-	-	-	1	-	1	1	-	-	-	0,0125	-
ПГ11	1500	110,16	108,86	1400	250	1770	1770	63	63	110	110	-	1	-	-	-	1	-	-	-	-	-	-	-	-	1	1	-	-	-	1	-	-	-	4	-	-	4	-	-	-	-	-	-	2	-	2	1	-	-	-	0,0125	-
ПГ12	1500	110,09	108,79	1400	250	1770	1770	63	63	110	-	-	1	-	-	-	1	-	-	-	-	-	-	-	-	1	1	-	-	-	1	-	-	-	4	-	-	4	-	-	-	-	-	-	1	-	2	1	-	-	-	0,0125	-
ПГ13	1500	109,87	108,57	1400	250	1770	1770	-	160	110	160	-	1	-	-	-	1	-	-	-	-	-	-	-	-	1	1	-	-	-	1	-	-	-	4	-	-	4	-	-	-	-	-	2	1	-	-	1	-	-	-	0,0125	-
ПГ14	1500	109,71	108,41	1400	250	1770	1770	63	50	110	110	-	1	-	-	-	1	-	-	-	-	-	-	-	-	1	1	-	-	-	1	-	-	-	4	-	-	4	-	-	-	-	-	-	2	-	2	1	-	-	-	0,0125	-
ПГ15	1500	109,93	108,63	1400	250	1770	1770	63	40	-	110	-	1	-	-	-	1	-	-	-	-	-	-	-	-	1	1	-	-	-	1	-	-	-	4	-	-	4	-	-	-	-	-	-	1	-	2	1	-	-	-	0,0125	-
ПГ16	1500	110,95	109,65	1400	250	1770	1770	63	63	160	160	-	1	-	-	-	1	-	-	-	-	-	-	-	-	1	1	-	-	-	1	-	-	-	4	-	-	4	-	-	-	-	-	2	-	-	2	1	-	-	-	0,018	-
ПГ17	1500	111,0	109,70	1400	250	1770	1770	63	63	160	160	-	1	-	-	-	1	-	-	-	-	-	-	-	-	1	1	-	-	-	1	-	-	-	4	-	-	4	-	-	-	-	-	2	-	-	2	1	-	-	-	0,018	-
ПГ18	1500	110,99	109,69	1400	250	1770	1770	63	63	160	160	-	1	-	-	-	1	-	-	-	-	-	-	-	-	1	1	-	-	-	1	-	-	-	4	-	-	4	-	-	-	-	-	2	-	-	2	1	-	-	-	0,018	-
ПГ19	1500	110,79	109,49	1400	250	1770	1770	40	50	160	160	-	1	-	-	-	1	-	-	-	-	-	-	-	-	1	1	-	-	-	1	-	-	-	4	-	-	4	-	-	-	-	-	2	-	-	2	1	-	-	-	0,018	-
ПГ20	1500	110,89	109,59	1400	250	1770	1770	63	-	160	160	-	1	-	-	-	1	-	-	-	-	-	-	-	-	1	1	-	-	-	1	-	-	-	4	-	-	4	-	-	-	-	-	2	-	-	1	1	-	-	-	0,018	-
ПГ21	1500	109,66	109,66	1400	250	1770	1770	50	50	-	110	-	1	-	-	-	1	-	-	-	-	-	-	-	-	1	1	-	-	-	1	-	-	-	4	-	-	4	-	-	-	-	-	-	1	-	2	1	-	-	-	0,0125	-
ПГ22	1500	109,70	108,40	1400	250	1770	1770	63	63	-	110	-	1	-	-	-	1	-	-	-	-	-	-	-	-	1	1	-	-	-	1	-	-	-	4	-	-	4	-	-	-	-	-	-	1	-	2	1	-	-	-	0,0125	-
ПГ23	1500	110,11	108,81	1400	250	1770	1770	63	63	110	110	-	1	-	-	-	1	-	-	-	-	-	-	-	-	1	1	-	-	-	1	-	-	-	4	-	-	4	-	-	-	-	-	-	2	-	2	1	-	-	-	0,0125	-
ПГ24	1500	109,85	108,55	1400	250	1770	1770	50	63	110	110	-	1	-	-	-	1	-	-	-	-	-	-	-	-	1	1	-	-	-	1	-	-	-	4	-	-	4	-	-	-	-	-	-	2	-	2	1	-	-	-	0,0125	-
ПГ25	1500	109,55	108,25	1400	250	1770	1770	63	63	110	-	-	1	-	-	-	1	-	-	-	-	-	-	-	-	1	1	-	-	-	1	-	-	-	4	-	-	4	-	-	-	-	-	-	1	-	2	1	-	-	-	0,0125	-
ПГ26	1500	109,63	108,33	1400	250	1770	1770	63	-	-	110	-	1	-	-	-	1	-	-	-	-	-	-	-	-	1	1	-	-	-	1	-	-	-	4	-	-	4	-	-	-	-	-	-	1	-	1	1	-	-	-	0,0125	-
ПГ27	1500	109,62	108,32	1400	250	1770	1770	63	40	110	-	-	1	-	-	-	1	-	-	-	-	-	-	-	-	1	1	-	-	-	1	-	-	-	4	-	-	4	-	-	-	-	-	-	1	-	2	1	-	-	-	0,0125	-
ПГ28	1500	110,65	109,35	1400	250	1770	1770	-	40	-	110	-	1	-	-	-	1	-	-	-	-	-	-	-	-	1	1	-	-	-	1	-	-	-	4	-	-	4	-	-	-	-	-	-	1	-	1	1	-	-	-	0,0125	-
ПГ29	1500	109,56	108,26	1400	250	1770	1770	63	-	-	110	-	1	-	-	-	1	-	-	-	-	-	-	-	-	1	1	-	-	-	1	-	-	-	4	-	-	4	-	-	-	-	-	-	1	-	1	1	-	-	-	0,0125	-
ПГ30	1500	109,81	108,61	1400	250	1770	1770	63	63	-	110	-	1	-	-	-	1	-	-	-	-	-	-	-	-	1	1	-	-	-	1	-	-	-	4	-	-	4	-	-	-	-	-	-	1	-	2	1	-	-	-	0,0125	-
ПГ31	1500	110,05	108,75	1400	250	1770	1770	63	63	-	110	-	1	-	-	-	1	-	-	-	-	-	-	-	-	1	1	-	-	-	1	-	-	-	4	-	-	4	-	-	-	-	-	-	1	-	2	1	-	-	-	0,0125	-
ПГ32	1500	110,66	109,36	1400	250	1770	1770	63	63	110	110	-	1	-	-	-	1	-	-	-	-	-	-	-	-	1	1	-	-	-	1	-	-	-	4	-	-	4	-	-	-	-	-	-	2	-	2	1	-	-	-	0,0125	-
ПГ33	1500	110,81	109,51	1400	250	1770	1770	-	110	63	-	-	1	-	-	-	1	-	-	-	-	-	-	-	-	1	1	-	-	-	1	-	-	-	4	-	-	4	-	-	-	-	-	-	1	-	1	1	-	-	-	0,0125	-
ПГ34	1500	110,36	109,06	1400	250	1770	1770	160	160	50	63	-	1	-	-	-	1	-	-	-	-	-	-	-	-	1	1	-	-	-	1	-	-	-	4	-	-	4	-	-	-	-	-	-	2	-	2	1	-	-	-	0,018	-
ПГ35	1500	110,42	109,12	1400	250	1770	1770	160	160	50	63	-	1	-	-	-	1	-	-	-	-	-	-	-	-	1	1	-	-	-	1	-	-	-	4	-	-	4	-	-	-	-	-	-	2	-	2	1	-	-	-	0,018	-
ПГ36	1500	111,08	109,78	1400	250	1770	1770	50	50	160	160	-	1	-	-	-	1	-	-	-	-	-	-	-	-	1	1	-	-	-	1	-	-	-	4	-	-	4	-	-	-	-	-	-	2	-	2	1	-	-	-	0,018	-
ПГ37	1500	111,54	110,24	1400	250	1770	1770	32	40	160	160	-	1	-	-	-	1	-	-	-	-	-	-	-	-	1	1	-	-	-	1	-	-	-	4	-	-	4	-	-	-	-	-	-	2	-	2	1	-	-	-	0,018	-
ПГ38	1500	111,68	110,38	1400	250	1770	1770	63	50	-	110	-	1	-	-	-	1	-	-	-	-	-	-	-	-	1	1	-	-	-	1	-	-	-	4	-	-	4	-	-	-	-	-	-	1	-	2	1	-	-	-	0,0125	-
ПГ39	1500	109,95	108,65	1400	250	1770	1770	63	110	110	-	-	1	-	-	-	1	-	-	-	-	-	-	-	-	1	1	-	-	-	1	-	-	-	4	-	-	4	-	-	-	-	-	-	2	-	1	1	-	-	-	0,0125	-
ПГ40	1500	109,86	108,56	1400	250	1770	1770	-	50	110	-	-	1	-	-	-	1	-	-	-	-	-	-	-	-	1	1	-	-	-	1	-	-	-	4	-	-	4	-	-	-	-	-	-	1	-	1	1	-	-	-	0,0125	-
ПГ41	1500	110,72	109,42	1400	250	1770	1770	40	40	-	110	-	1	-	-	-	1	-	-	-	-	-	-	-	-	1	1	-	-	-	1	-	-	-	4	-	-	4	-	-	-	-	-	-	1	-	2	1	-	-	-	0,0125	-
ПГ42	1500	110,73	109,43	1400	250	1770	1770	110	110	-	50	-	1	-	-	-	1	-	-	-	-	-	-	-	-	1	1	-	-	-	1	-	-	-	4	-	-	4	-	-	-	-	-	-	2	-	1	1	-	-	-	0,0125	-
ПГ43	1500	110,54	109,24	1400	250	1770	1770	110	110	-	63	-	1	-	-	-	1	-	-	-	-	-	-	-	-	1	1	-	-	-	1	-	-	-	4	-	-	4	-	-	-	-	-		2	-	1	1	-	-	-	0,0125	-
ПГ44	1500	111,06	109,76	1400	250	1770	1770	110	-	-	50	-	1	-	-	-	1	-	-	-	-	-	-	-	-	1	1	-	-	-	1	-	-	-	4	-	-	4	-	-	-	-	-	-	1	-	1	1	-	-	-	0,0125	-
ПГ45	1500	110,37	109,07	1400	250	1770	1770	110	110	-	50	-	1	-	-	-	1	-	-	-	-	-	-	-	-	1	1	-	-	-	1	-	-	-	4	-	-	4	-	-	-	-	-	-	2	-	1	1	-	-	-	0,0125	-
ПГ46	1500	110,70	109,40	1400	250	1770	1770	110	-	-	63	-	1	-	-	-	1	-	-	-	-	-	-	-	-	1	1	-	-	-	1	-	-	-	4	-	-	4	-	-	-	-	-	-	1	-	1	1	-	-	-	0,0125	-
ПГ47	1500	110,73	109,43	1400	250	1770	1770	110	110	32	40	-	1	-	-	-	1	-	-	-	-	-	-	-	-	1	1	-	-	-	1	-	-	-	4	-	-	4	-	-	-	-	-	-	2	-	2	1	-	-	-	0,0125	-
ПГ48	1500	110,64	109,34	1400	250	1770	1770	63	50	-	110	-	1	-	-	-	1	-	-	-	-	-	-	-	-	1	1	-	-	-	1	-	-	-	4	-	-	4	-	-	-	-	-	-	1	-	2	1	-	-	-	0,0125	-
ПГ49	1500	109,43	108,23	1400	250	1770	1770	63	63	110	110	-	1	-	-	-	1	-	-	-	-	-	-	-	-	1	1	-	-	-	1	-	-	-	4	-	-	4	-	-	-	-	-	-	2	-	2	1	-	-	-	0,0125	-
ПГ50	1500	109,26	108,06	1400	250	1770	1770	-	50	-	110	-	1	-	-	-	1	-	-	-	-	-	-	-	-	1	1	-	-	-	1	-	-	-	4	-	-	4	-	-	-	-	-	-	1	-	1	1	-	-	-	0,0125	-
ПГ51	1500	108,86	107,66	1400	250	1770	1770	110	110	-	-	-	1	-	-	-	1	-	-	-	-	-	-	-	-	1	1	-	-	-	1	-	-	-	4	-	-	4	-	-	-	-	-	-	2	-	-	1	-	-	-	0,0125	-
Итого:												-	51	-	-	-	51	-	-	-	-	-	-	-	-	51	51	-	-	-	51	-	-	-	204	-	-	204	28	-	-	-	-	26	56	-	78	51	-	-	-	0,691	-

Примечание

1. Расчёт таблицы производился согласно ТПР 901-09-11.84 "Колодцы водопроводные".
2. Установку люков необходимо предусматривать в одном уровне с поверхностью проезжей части при усовершенствованном покрытии; на 50-70 мм выше поверхности земли в зеленной зоне; и на 200 мм - на не застроенной территории.

Изм.	Кол.уч.	Лист	№ док.	Подпись	Дата
Директор		Каримов С.			
Главный инж.		Пулатов Н.			
ГИП		Шомуротов М.			
Н. контр.		Шомуротов М.			
Разраб.		Тохиров И.			

Заказчик: "O'ZSUVTA'MINOT" AKSIYADORLIK JAMIYATI "SUV TA'MINOTI VA OQOVA SUVOBYEKTLARI QURILISHI BO'YICHA INJINIRING KOMPANIYASI" UNITAR KORXONASI XORAZM VLOYAT HUDUDIY BOSHQARMASI | НВ

Хазорасп тумани "Овшар" МФЙда ичимлик сув тармокларини куриш

Водопроводных сетей

Стадия	Лист	Листов
РП	53	53

Таблица основных показателей круглых водопроводных колодцев (для ПГ)

ЧП "MERIDIAN LOYIHA"

Формат А2 - 420х594

Позиция	Наименование и техническая характеристика	Тип, марка, обозначение документа, опросного листа	Код оборудования, изделия, материала	Завод - изготовитель	Единица измерения	Кол-во	Масса единицы, кг.	Примечание
1	2	3	4	5	6	7	8	9
Водопроводные сети (Восстановление дорожного покрытия)								
1	Разломка и восстановления дорожного покрытия: Асфальт - 70мм (внутренними асфальтовыми дорогами) Устройство подстилающего слоя из щебня толщ. 120 мм с уплотнением катками, при этом использовать 90% щебня от разборки существующего покрытия и 10% нового щебня.				$м^2/м^3$	595/41,65		Верхний слой асфальтного покрытия из мелкозернистого асфальта толщ. 70 мм. общ. длина - 850 метр Укладка щебеночного подготовка под внутренними асфальтовыми дорогами толщ. 120мм Итого щебень - $102м^3$ сущ. щебень 90% - $91,8м^3$ нов. щебень 10% - $10,2м^3$
2	Разломка и восстановления дорожного покрытия: Щебень - 100мм (щебеночной дорогой)				$м^2/м^3$	1100/110		общ. длина - 1570 метр Укладка щебня для щебеночных дорог толщ. 100мм Итого щебень - $110м^3$ сущ. щебень 90% - $99,0м^3$ нов. щебень 10% - $11,0м^3$

Изм.	Кол.уч.	Лист	№ док.	Подпись	Дата
Директор		Каримов С.			
Главный инж.		Пулатов Н.			
ГИП		Шомуротов М.			
Н. контр.		Шомуротов М.			
Разраб.		Тохиров И.			

Заказчик: "O'ZSUVTA'MINOT" AKSIYADORLIK JAMIYATI "SUV TA'MINOTI VA OQOVA SUVOBYEKTLARI QURILISHI BO'YICHA INJINIRING KOMPANIYASI" UNITAR KORXONASI XORAZM VLOYAT HUDUDIY BOSHQARMASI

НВ.СО

Хазорасп тумани "Овшар" МФЙда ичимлик сув тармокларини куриш

Водопроводные сети (Восстановление дорожного покрытия)

Стадия	Лист	Листов
РП	1	563

Спецификация оборудование и материалов

ЧП "MERIDIAN LOYIHA"

Формат А3

Позиция	Наименование и техническая характеристика	Тип, марка, обозначение документа, опросного листа	Код оборудования, изделия, материала	Завод - изготовитель	Единица измерения	Кол-во	Масса единицы, кг.	Примечание
1	2	3	4	5	6	7	8	9
	Водопроводные сети (Земляные работы)							
5	Разработка траншеи и котлованов под колодцы экскаватором в сухих грунтах.				$м^3$	9475,13		
6	Ручная разработка траншеи в местах пересеч. с подземн. инжен. коммуникациями				$м^3$	162,02		
7	Ручная доработка траншеи 3%				$м^3$	162,02		
8	Разработка и перевозка песка под трубопроводы				$м^3$/тн	675,08/1012,62		
9	Устройство водопроводного колодца из сборных ж/б элементов D=1500мм h до 1,50м а) ПП15.1 (0,27м3, 30,0кг) - 1шт б) КО-6 (0,02м3, 1,1кг) - 1шт в) КС15.6 (0,265м3, 4,94кг) - 1шт г) КС15.9 (0,4м3, 7,02кг) - 1шт д) КПД-15 (0,38м3, 33,13кг) - 1шт	Сер. 901.09-11.84			комп/$м^3$	58/77,14		
10	Устройство водопроводного колодца из сборных ж/б элементов D=2000мм h до 1,50м а) ПП20.1 (0,55 м3, 30,0кг) - 1шт б) КО-6 (0,02м3, 1,1кг) - 1шт в) КС20.6 (0,39м3, 4,94кг) - 1шт г) КС20.9 (0,59м3, 7,02кг) - 1шт д) ПН-20 (0,59м3 33,13кг) - 1шт	Сер. 901.09-11.84			комп/$м^3$	7/14,238		
11	Гидроизоляция колодцев вертикальных поверхностей оклеечная в два слой по выровненной поверхности кирпича и бетона (полоизолом)				шт./$м^2$	1073,15		
12	Гидроизоляция колодцев горизонтальных поверхностей оклеечная в один слой (полоизолом)				шт./$м^2$	118,3		
13	Люк чугунный тип "Т"				шт.	65		
14	Стремянка металлическая				шт./кг	14/249,34		
15	Металлические соединительные элементы в колодцах				кг	1016,8		
16	Устройства основания под труб из песка				$м^3$	675,08		
17	Обратная засыпка траншеи вручную мягким грунтом без твёрдых включений с послойным уплотнением и поливом водой				$м^3$	3038,25		
18	Обратная засыпка траншеи грунтом бульдозером с послойным уплотнением и поливом водой.				$м^3$	5198,45		
19	Разработка и вывоз излишнего грунта до 5км				$м^3$/тн	539,34/647,20		

Позиция	Наименование и техническая характеристика	Тип, марка, обозначение документа, опросного листа	Код оборудования, изделия, материала	Завод - изготовитель	Единица измерения	Кол-во	Масса единицы, кг.	Примечание
1	2	3	4	5	6	7	8	9
Водопроводные сети (Трубопроводы)								
20	Укладка стальных труб Ø159х4,5мм	ГОСТ 10704-91			п.м.	31	Ø159х4,5мм	
21	Укладка стальных труб Ø108х4мм	ГОСТ 10704-91			п.м.	24	Ø108х4мм	
22	Норм. усиленная гидроизоляция для ст. труб Ø159мм				п.м.	31		
23	Норм. усиленная гидроизоляция для ст. труб Ø108мм				п.м.	24		
24	Укладка полиэтиленовые труб ПЭ100 SDR26 PN6.3 Ø160х6,2мм	ГОСТ 18599-2001			п.м.	3131		
25	Укладка полиэтиленовые труб ПЭ100 SDR26 PN6.3 Ø110х4,2мм	ГОСТ 18599-2001			п.м.	6458		
26	Втулка П/Э подфланец Ø160мм	ПЭ100 SDR26 PN6.3			шт.	31		
27	Втулка П/Э подфланец Ø110мм	ПЭ100 SDR26 PN6.3			шт.	58		
28	Фланец стальной Р-10 кгс/см^2 Ø150мм	ГОСТ 12820-80			шт.	74		
29	Фланец стальной Р-10 кгс/см^2 Ø100мм	ГОСТ 12820-80			шт.	134		
30	Фланцевый адаптер Ø150мм				шт.	10		
31	Фланцевый адаптер Ø100мм				шт.	14		
32	Прокладка паронитовая Ø150мм				шт.	52		
33	Прокладка паронитовая Ø100мм				шт.	88		
34	Болты и гайки с шайбой для Ø150мм - М20	ГОСТ12821-80			кг.	34,56		
35	Болты и гайки с шайбой для Ø100мм - М16	ГОСТ12821-80			кг.	73,32		
36	Стальные фасонные части (Крестовина и Тройник)				тн.	0,120		
37	Стальные фасонные части для ПГ				тн.	0,612		
38	Сальник стальн. Ø108мм для труб Ø63мм, Ø50мм и Ø40мм				шт./кг	80/104		
39	Сальник стальн. Ø150мм для труб Ø110мм и Ø108мм				шт./кг	76/159,6		
40	Сальник стальн. Ø273мм для труб Ø160мм и Ø159мм				шт./кг	42/109,2		
41	Задвижка чугунн.клиновая фланцевая эпоксидная порошковым dn=150	ГОСТ/ЕАС PN6.3			шт.	10		
42	Задвижка чугунн.клиновая фланцевая эпоксидная порошковым dn=100	ГОСТ/ЕАС PN6.3			шт.	14		
43	Пожарные гидранты подземные	Н=750мм			шт.	51		
44	Световые указатели с надписью "ПГ"				шт.	51		
45	Хомут стальной Ø500х150х500				шт.	2		
46	Хомут стальной Ø400х150х400				шт.	1		
47	Хомут стальной Ø400х100х400				шт.	4		
48	Хомут стальной Ø300х100х300				шт.	1		

Позиция	Наименование и техническая характеристика	Тип, марка, обозначение документа, опросного листа	Код оборудования, изделия, материала	Завод - изготовитель	Единица измерения	Кол-во	Масса единицы, кг.	Примечание
1	2	3	4	5	6	7	8	9
49	Тройник переходной Ø160х50х160 (со стороный dy=50 мм с нар. резьбой)				шт.	3		
50	Тройник переходной Ø160х40х160 (со стороный dy=40 мм с нар. резьбой)				шт.	1		
51	Тройник переходной Ø110х63х110 (со стороный dy=63 мм с нар. резьбой)				шт.	2		
52	Тройник переходной Ø110х50х110 (со стороный dy=50 мм с нар. резьбой)				шт.	4		
53	Тройник переходной Ø110х40х110 (со стороный dy=40 мм с нар. резьбой)				шт.	2		
54	Тройник полиэтиленовый Ø160х110х160мм PE100	П/Э			шт.	4		
55	Тройник полиэтиленовый Ø110х110х110мм PE100	П/Э			шт.	6		
56	Отвод стальной 90° Ø159мм	ГОСТ 10704-91			шт.	4		
57	Отвод стальной 90° Ø108мм	ГОСТ 10704-91			шт.	4		
58	Отвод полиэтиленовый 90° Ø160мм PE100	П/Э			шт.	1		
59	Отвод полиэтиленовый 45° Ø160мм PE100	П/Э			шт.	8		
60	Отвод полиэтиленовый 90° Ø110мм PE100	П/Э			шт.	10		
61	Отвод полиэтиленовый 45° Ø110мм PE100	П/Э			шт.	18		
62	Опоры и упоры бетонные под задвижки и трубопровод	М150			$м^3$	0,04122		
63	Муфта соединитель Ø150мм				шт.	2		
64	Врезка в сущ. линиию водопровода Ø500мм				раз.	2		
65	Врезка в сущ. линиию водопровода Ø400мм				раз.	5		
66	Врезка в сущ. линиию водопровода Ø300мм				раз.	1		
67	Врезка в сущ. линиию водопровода Ø150мм				раз.	2		
68	Промывка и дезинфекция пэ и ст труб Ø160мм				п.м.	3162		
69	Промывка и дезинфекция пэ и ст труб Ø110мм				п.м.	6482		
70	Сгон ст. dy=63 мм L=150 мм				шт./кг	47/26,32		
71	Сгон ст. dy=50 мм L=150 мм				шт./кг	23/9,2		
72	Сгон ст. dy=40 мм L=150 мм				шт./кг	9/2,34		
73	Сгон ст. dy=32 мм L=150 мм				шт./кг	2/0,32		
74	Муфта стальная резьбовая DN63 внутренняя резьба				шт.	47		
75	Муфта стальная резьбовая DN50 внутренняя резьба				шт.	23		
76	Муфта стальная резьбовая DN40 внутренняя резьба				шт.	9		
77	Муфта стальная резьбовая DN32 внутренняя резьба				шт.	2		
78	Американка резьбой Ø63 мм	PPR			шт.	47		

Позиция	Наименование и техническая характеристика	Тип, марка, обозначение документа, опросного листа	Код оборудования, изделия, материала	Завод - изготовитель	Единица измерения	Кол-во	Масса единицы, кг.	Примечание
1	2	3	4	5	6	7	8	9
79	Американка резьбой Ø50 мм	PPR			шт.	25		
80	Американка резьбой Ø40 мм	PPR			шт.	9		
81	Американка резьбой Ø32 мм	PPR			шт.	2		
82	Вентиль полипроп барашков Ø63	PPR			шт.	47		
83	Вентиль полипроп барашков Ø50	PPR			шт.	23		
84	Вентиль полипроп барашков Ø40	PPR			шт.	9		
85	Вентиль полипроп барашков Ø32	PPR			шт.	2		
	Водопроводные сети (Переходы)							
86	Футляр из сталь.электросварных труб d=377x5.0 для труб ст. Ø159мм	ГОСТ 10704-76			п.м.	15,0		
87	Футляр из сталь.электросварных труб d=325x5.0 для труб п/э Ø160мм	ГОСТ 10704-76			п.м.	15,0		
88	Футляр из сталь.электросварных труб d=325x5.0 для труб ст. Ø108мм	ГОСТ 10704-76			п.м.	11,0		
89	Футляр из сталь.электросварных труб d=273x5.0 для труб п/э Ø110мм	ГОСТ 10704-76			п.м.	27,0		
90	Футляр из п/э труб PE-100 SDR26 d=200×7,7 мм для труб п/э Ø110мм	ГОСТ 18599-2001			п.м.	20,0		
91	Методом прокола d=325мм				п.м.	15,0	2шт. 8+7м	
92	Методом прокола d=273мм				п.м.	27,0	4шт. 8+6+6+7м	
93	Протаскивание труб Ø160мм в футляр Ø377мм				п.м.	15,0		
94	Протаскивание труб Ø160мм в футляр Ø325мм				п.м.	15,0		
95	Протаскивание труб Ø110мм в футляр Ø325мм				п.м.	11,0		
96	Протаскивание труб Ø110мм в футляр Ø273мм				п.м.	27,0		
97	Протаскивание труб Ø110мм в футляр Ø200мм				п.м.	20,0		
98	Заделка концов для пэ футляр. Ø377мм				футляр	1,0		
99	Заделка концов для пэ футляр. Ø325мм				футляр	4,0		
100	Заделка концов для пэ футляр. Ø273мм				футляр	4,0		
101	Заделка концов для пэ футляр. Ø200мм				футляр	5,0		
102	Норм. усиленная гидроизоляция труб.из ст. электросв. труб Ø377мм				п.м.	4,0		
103	Норм. усиленная гидроизоляция труб.из ст. электросв. труб Ø325мм				п.м.	18,0		
104	Норм. усиленная гидроизоляция труб.из ст. электросв. труб Ø273мм				п.м.	27,0		
105	Антикорразийная окраска ст.труб Ø159 и Ø377мм (Футляр)				$м^2$	13,021		
106	Антикорразийная окраска ст.труб Ø108 и Ø325мм (Футляр)				$м^2$	14,287		
107	Деревянные бруски сечением 40x40 для футляров				м3	0,0355		

Позиция	Наименование и техническая характеристика	Тип, марка, обозначение документа, опросного листа	Код оборудования, изделия, материала	Завод - изготовитель	Единица измерения	Кол-во	Масса единицы, кг.	Примечание
1	2	3	4	5	6	7	8	9
108	Закладные детали для футляров				кг	103,75		
109	Болт, гайка с шайбами М12 для футляров				кг	13,316		
110	Теплоизол. труб Ø160 минватами толш. 50 мм				п.м./м3	8/0.25		
111	Теплоизол. труб Ø110 минватами толш. 50 мм				п.м./м3	4/0.08		
	Вантузы для труб Ø159мм (в П-образных переходах)							
112	Тройник ст. Ø159х50х159мм				шт.	1		
113	Патрубок ст. фланцевый Ø50мм L=0,1м	ГОСТ 10704-76.			пм.	0,1		
114	Фланцы ст. Р-6 кгс/см2 Ø50мм				шт.	1		
115	Прокладка паронитовые Ø50мм				шт.	1		
116	Задвижка чугунный клиновая фланцевая Dп=50мм				шт.	1		
117	Комбинированный воздушные клапана (Вантуз) Ø50мм				шт.	1		
	Вантузы для труб Ø108мм (в П-образных переходах)							
118	Тройник ст. Ø100х50х100мм				шт.	1		
119	Патрубок ст. фланцевый Ø50мм L=0,1м	ГОСТ 10704-76.			пм.	0,1		
120	Фланцы ст. Р-6 кгс/см2 Ø50мм				шт.	1		
121	Прокладка паронитовые Ø50мм				шт.	1		
122	Задвижка чугунный клиновая фланцевая Dп=50мм				шт.	1		
123	Комбинированный воздушные клапана (Вантуз) Ø50мм				шт.	1		
	Монолитные опоры (в П-образных переходах)							
124	Монолитные ж/б опоры под футляр	М150			$м^3$	1,824		
125	Сетка из арматуры Ø12 А-III				кг	68,184		
126	Битумно-щебеночная подготовка h=100мм под бетонные опоры				$м^2$	4,8		
127	Окрасочная гидроизоляция бетонной поверхности опор гор.битум.				$м^2$	12,16		
128	Решетчатое ограждение из арматуры Ø16 А-III				кг	80		

Позиция	Наименование и техническая характеристика	Тип, марка, обозначение документа, опросного листа	Код оборудования, изделия, материала	Завод - изготовитель	Единица измерения	Кол-во	Масса единицы, кг.	Примечание
1	2	3	4	5	6	7	8	9
Абонентские сети (Восстановление дорожного покрытия)								
1	Разломка и восстановления дорожного покрытия: Асфальт - 70мм (внутренними асфальтовыми дорогами) Устройство подстилающего слоя из щебня толщ. 120 мм с уплотнением катками, при этом использовать 90% щебня от разборки существующего покрытия и 10% нового щебня.				$м^2/м^3$	266,0/18,62		Верхний слой асфальтного покрытия из мелкозернистого асфальта толщ. 70 мм. общ. длина - 380 метр Укладка щебеночного подготовка под внутренними асфальтовыми дорогами толщ. 120мм Итого щебень - $45,6м^3$ сущ. щебень 90% - $41,04м^3$ нов. щебень 10% - $4,56м^3$
2	Разломка и восстановления дорожного покрытия: Бетонный стяжка - 70мм (бетонные стяжки на территории жилых домов)				$м^2/м^3$	305,2/21,364		общ. длина - 436 метр
3	Разломка и восстановления дорожного покрытия: Щебень - 100мм (щебеночной дорогой)				$м^2/м^3$	427,0/42,7		Укладка щебня для щебеночных дорог толщ. 100мм Итого щебень - $42,7м^3$ сущ. щебень 90% - $38,43м^3$ нов. щебень 10% - $4,27м^3$
Абонентские сети (Земляные работы)								
5	Разработка траншеи и котлованов под колодцы экскаватором в сухих грунтах.				$м^3$	6118,56		
6	Ручная разроботка траншеи в местах пересеч. с подземн. инжен. коммуникациями				$м^3$	107,07		
7	Ручная доработка траншеи 3%				$м^3$	107,07		
8	Устройства основания под труб из местный мягкий грунт без крупных включений толщ.-0,05м				$м^3$	254,94		
9	Обратная засыпка траншеи вручную мягким грунтом без твёрдых включений с послойным уплотнением и поливом водой				$м^3$	1670,96		
10	Обратная засыпка траншеи грунтом бульдозером с послойным уплотнением и поливом водой.				$м^3$	4440,27		
11	Разработка и вывоз излишнего грунта до 5км				$м^3$/тн	7,33/8,80		

Изм.	Кол.уч.	Лист	№ док.	Подпись	Дата
Директор		Каримов С.			
Главный инж.		Пулатов Н.			
ГИП		Шомуротов М.			
Н. контр.		Шомуротов М.			
Разраб.		Тохиров И.			

Заказчик: "O'ZSUVTA'MINOT" AKSIYADORLIK JAMIYATI "SUV TA'MINOTI VA OQOVA SUVOBYEKTLARI QURILISHI BO'YICHA INJINIRING KOMPANIYASI" UNITAR KORXONASI XORAZM VLOYAT HUDUDIY BOSHQARMASI

НВ.СО

Хазорасп тумани "Овшар" МФЙда ичимлик сув тармокларини куриш

Абонентские сети (Восстановление дорожного покрытия и Земляные работы)

Стадия	Лист	Листов
РП	1	53

Спецификация оборудование и материалов

ЧП "MERIDIAN LOYIHA"

Формат А3

Позиция	Наименование и техническая характеристика	Тип, марка, обозначение документа, опросного листа	Код оборудования, изделия, материала	Завод - изготовитель	Единица измерения	Кол-во	Масса единицы, кг.	Примечание
1	2	3	4	5	6	7	8	9
Абонентские сети (Трубопроводы)								
12	Укладка полипропиленовых труб Ø63мм	PN10 ППР			шт.	422		
13	Укладка полипропиленовых труб Ø50мм	PN10 ППР			шт.	985		
14	Укладка полипропиленовых труб Ø40мм	PN10 ППР			шт.	4406		
15	Укладка полипропиленовых труб Ø32мм	PN10 ППР			шт.	3815		
16	Укладка полипропиленовых труб Ø25мм	PN10 ППР			шт.	7444		
17	Адаптер с внутренной резбой Ø63мм	PN10 ППР			шт.	2		
18	Адаптер с внутренной резбой Ø50мм	PN10 ППР			шт.	5		
19	Адаптер с внутренной резбой Ø40мм	PN10 ППР			шт.	3		
20	Крестовина полипропиленовый Ø63мм	PN10 ППР			шт.	13		
21	Тройник прямой полипропиленовый Ø63мм	PN10 ППР			шт.	31		
22	Тройник прямой полипропиленовый Ø50мм	PN10 ППР			шт.	34		
23	Тройник прямой полипропиленовый Ø40мм	PN10 ППР			шт.	109		
24	Тройник прямой полипропиленовый Ø32мм	PN10 ППР			шт.	91		
25	Тройник прямой полипропиленовый Ø63х50мм	PN10 ППР			шт.	39		
26	Тройник прямой полипропиленовый Ø63х40мм	PN10 ППР			шт.	76		
27	Тройник прямой полипропиленовый Ø63х32мм	PN10 ППР			шт.	37		
28	Тройник прямой полипропиленовый Ø50х40мм	PN10 ППР			шт.	81		
29	Тройник прямой полипропиленовый Ø50х32мм	PN10 ППР			шт.	74		
30	Тройник прямой полипропиленовый Ø40х32мм	PN10 ППР			шт.	58		
31	Тройник прямой полипропиленовый Ø50х25мм	PN10 ППР			шт.	259		
32	Тройник прямой полипропиленовый Ø40х25мм	PN10 ППР			шт.	166		
33	Тройник прямой полипропиленовый Ø32х25мм	PN10 ППР			шт.	312		
34	Крестовина полипропиленовый Ø40мм	PN10 ППР			шт.	2		
35	Крестовина полипропиленовый Ø40х32мм	PN10 ППР			шт.	5		
36	Крестовина полипропиленовый Ø40х25мм	PN10 ППР			шт.	43		
37	Переход полипропиленовый Ø63х50мм	PN10 ППР			шт.	31		
38	Переход полипропиленовый Ø63х40мм	PN10 ППР			шт.	42		
39	Переход полипропиленовый Ø50х40мм	PN10 ППР			шт.	78		
40	Переход полипропиленовый Ø50х32мм	PN10 ППР			шт.	47		

Позиция	Наименование и техническая характеристика	Тип, марка, обозначение документа, опросного листа	Код оборудования, изделия, материала	Завод - изготовитель	Единица измерения	Кол-во	Масса единицы, кг.	Примечание
1	2	3	4	5	6	7	8	9
41	Переход полипропиленовый Ø40х32мм	PN10 ППР			шт.	127		
42	Переход полипропиленовый Ø40х25мм	PN10 ППР			шт.	83		
43	Переход полипропиленовый Ø32х25мм	PN10 ППР			шт.	216		
44	Отвод 90 полипропиленовый Ø63мм	PN10 ППР			шт.	28		
45	Отвод 90 полипропиленовый Ø50мм	PN10 ППР			шт.	19		
46	Отвод 90 полипропиленовый Ø40мм	PN10 ППР			шт.	86		
47	Отвод 90 полипропиленовый Ø32мм	PN10 ППР			шт.	108		
48	Отвод 90 полипропиленовый Ø25мм	PN10 ППР			шт.	891		
49	Соединительная муфта Ø63мм	PN10 ППР			шт.	106		
50	Соединительная муфта Ø50мм	PN10 ППР			шт.	246		
51	Соединительная муфта Ø40мм	PN10 ППР			шт.	1101		
52	Соединительная муфта Ø32мм	PN10 ППР			шт.	952		
53	Соединительная муфта Ø25мм	PN10 ППР			шт.	1854		
54	Промывка и дезинфекция труб Ø63мм	PN10 ППР			п.м.	422		
55	Промывка и дезинфекция труб Ø50мм	PN10 ППР			п.м.	985		
56	Промывка и дезинфекция труб Ø40мм	PN10 ППР			п.м.	4406		
57	Промывка и дезинфекция труб Ø32мм	PN10 ППР			п.м.	3815		
58	Промывка и дезинфекция труб Ø25мм	PN10 ППР			п.м.	7444		
59	Методом прокола Ø75мм				п.м.	87	10шт. 9+9+9+9+9+9+2м+11м+11м	

Позиция	Наименование и техническая характеристика	Тип, марка, обозначение документа, опросного листа	Код оборудования, изделия, материала	Завод - изготовитель	Единица измерения	Кол-во	Масса единицы, кг.	Примечание
1	2	3	4	5	6	7	8	9
	Водомерный узел Ф20							
60	Вентиль Ф25	PPR			шт.	1310		
61	Фильтр Ф25	PPR			шт.	655		
62	Адаптер с вн. резьбой Ф25х1/2" мм				шт.	1310		
63	Водосчётчик Dy=20 (1/2") с дистанционной передачей показаний				шт.	655		
64	Трубы полипропиленовые PN10 Ф25	PPR			пм.	983		
65	Отвод 90° Ф25				шт.	3275		
66	PP соединение Коробка Вес-4,5 кг(разм.40х60х40 см)				шт.	655		
67	Утепление коробки соединение с внутр.стороны стекловатами т=50мм с зашитным.слоем.				м3	36,68		
68	Труба полиэтиленовая Ф110х2.7 мм	П/Э			пм.	655		
69	Теплоизол. труб Ф25 минватами толш. 40 мм				пм/м3.	983/3,07		
70	Покрытия поверхности стеклотканью труб.				м2	77,15		
	Водомерный узел Ф40							
71	Вентиль Ф50	PPR			шт.	4		
72	Фильтр Ф50	PPR			шт.	2		
73	Адаптер с вн. резьбой Ф50х2" мм				шт.	4		
74	Водосчётчик Dy=40 (1*1/2") ультразвуковой с модемом				шт.	2		
75	Трубы полипропиленовые PN10 Ф50	PPR			пм.	3		
76	Отвод 90° Ф50				шт.	10		
77	PP соединение Коробка Вес-4,5 кг(разм.40х60х40 см)				шт.	2		
78	Утепление коробки соединение с внутр.стороны стекловатами т=50мм с зашитным.слоем.				м3	0,112		
79	Труба полиэтиленовая Ф110х2.7 мм	П/Э			пм.	2		
80	Теплоизол. труб Ф50 минватами толш. 40 мм				пм/м3.	3/0,01		
81	Покрытия поверхности стеклотканью труб.				м2	0,23		